ԷԼԵԿՇԻՆ

ՆԱԽԱԳԻԾ

ՀՀ ՍՅՈՒՆԻՔԻ ՄԱՐԶԻ ՄԵՂՐԻ ՀԱՄԱՅՆՔԻ ՄԵՂՐԻ ՔԱՂԱՔԻ ԱՐԱՔՍԱՇԵՆ ԹԱՂԱՄԱՍԻ ԹԻՎ 2 ԲԱԶՄԱԲՆԱԿԱՐԱՆ ՇԵՆՔԻ ՏԱՆԻՔԻ ՎԵՐԱՆՈՐՈԳՄԱՆ

Сканировано с CamScanner

<< ԷԼԵԿՇԻՆ >> ՍՊԸ

<u>ՆԱԽԱԳԻԾ</u>

ՀՀ ՍՅՈՒՆԻՔԻ ՄԱՐԶԻ ՄԵՂՐԻ ՀԱՄԱՅՆՔԻ ՄԵՂՐԻ ՔԱՂԱՔԻ ԱՐԱՔՍԱՇԵՆ ԹԱՂԱՄԱՍԻ
ԹԻՎ 2 ԲԱԶՄԱԲՆԱԿԱՐԱՆ ՇԵՆՔԻ ՏԱՆԻՔԻ ՎԵՐԱՆՈՐՈԳՄԱՆ

ՊԱՏՎԵՐ՝ ՍՄ-ՄՀ-ԳՀԾՁԲ – 24/06

ՊԱՏՎԻՐԱՏՈՒ՝ ՄԵՂՐԻԻ ՀԱՄԱՅՆՔԱՊԵՏԱՐԱՆ

ՀԱՄԱՁԱՅՆԵՑՎԱԾ Է՝

ՄԵՂՐԻ ՀԱՄԱՅՆՔԻ ՂԵԿԱՎԱՐ Խ. ԱՆԴՐԵԱՍՅԱՆ

ԼԻՑԵՆԶԻԱ ՔՊԼ-000538

<<ԷԼԵԿՇԻՆ>> ՍՊԸ ՏՆՕՐԵՆ Հ. ԴԱՎԹՅԱՆ

Ն.Գ.Ճ. Ն. ԱՇՐԱՖՅԱՆ

Ք. ՎԱՆԱՁՈՐ 2024թ.

ՀԱՅԱՍՏԱՆԻ ՀԱՆՐԱՊԵՏՈՒԹՅԱՆ ՔԱՂԱՔԱՇԻՆՈՒԹՅԱՆ ԿՈՄԻՏԵ

ԼԻՑԵՆԶԻԱ

ՔՊԼ-000538, 2-րդ դաս

(սերիան, համարը, դասը)

ՔԱՂԱՔԱՇԻՆԱԿԱՆ ՓԱՍՏԱԹՂԹԵՐԻ ԿԱԶՄՈՒՄ՝ ԲԱՑԱՌՈՒԹՅԱՄԲ ԿՈՆՍՏՐՈՒԿՏՈՐԱԿԱՆ ԵՎ ՃԱՐՏԱՐԱՊԵՏԱԿԱՆ ՄԱՍԵՐԻ

(քաղաքաշինության բնագավառում գործունեության տեսակը)

ՏՐՎԱԾ Է

2024-09-05, «ԷԼԵԿՇԻՆ» ՍՊԸ

(լիցենզիան տալու տարեթիվը, ամիսը, օրը, քաղաքաշինության գործունեության սուբյեկտի անվանումը,

ՀՀ, ԼՈՌԻ, ՎԱՆԱՁՈՐ, ՎԱՆԱՁՈՐ, ԱՎԵՏԻՍՅԱՆ Փ., 9-1

գտնվելու վայրը՝ այդ թվում, անհատ ձեռնարկատիրոջ դեպքում՝ անունը, ազգանունը և բնակության վայրը)

Գործողության ժամկետը՝ 05.09.2029թ.

(օրը, ամիսը, տարեթիվը)

ՀՍԿԻՉ ՀԱՄԱՐ՝ UGA7-9BA7-58C6-B3D6

Սույն փաստաթուղթը տրված է բացառապես էլեկտրոնային եղանակով: Փաստաթղթի վավերականության ստուգումն ու էլեկտրոնային բնօրինակի ներբեռնումը հնարավոր է իրականացնել https://verify.e-gov.am Հայաստանի Հանրապետության պաշտոնական փաստաթղթերի վավերականության ստուգման միասնական համակարգի կայքում մուտքագրելով հսկիչ համարը կամ սքանավորելով արագ արձագանքման ծածկագիրը (QR Code):

Сканировано с CamScanner

«ՀԱՍՏԱՏՈՒՄ ԵՄ»

«ՋԵՓՑՈՒՌ ԱՐՏ» ՍՊԸ տնօրեն՝

____________ Է. Բաղդասարյան

«__03__» __05____2024թ.

ԵԶՐԱԿԱՑՈՒԹՅՈՒՆ

ՀՀ Սյունիքի մարզի Մեղրի քաղաքի Արաքսաշեն թաղամասի թիվ 2 հասցեում գտնվող բազմաբնակարան բնակելի շենքի և տանիքի տեխնիկական վիճակի, հետագա շահագործման հնարավորության և անհրաժեշտ միջոցառումների կիրառության վերաբերյալ:

Սույն եզրակացությունը տրվում է համաձայն Մեղրիի համայնքապետարանի, «Ագարակի պղնձամոլիբդենային կոմբինատ» ՓԲԸ-ի և «ՋԵՓՑՈՒՌ ԱՐՏ» ՍՊԸ-ի միջև 2024թ ապրիլի 25-ին կնքված N 02 պայմանագրի: Եզրակացություն տալու նպատակով «ՋԵՓՑՈՒՌ ԱՐՏ» ՍՊԸ-ի կողմից (Շենքերի և շինությունների տեխնիկական վիճակի հետազննության Պետ. լիցենզիա N15554 տրված 30.10.2012թ.) կատարվել է Արաքսաշեն թաղամասի թիվ 2 հասցեում գտնվող բազմաբնակարան բնակելի շենքի ակնադիտական հետազննություն, չափագրման ու լուսանկարման աշխատանքներ:

Շենքի ծավալահատակագծային և կոնստրուկտիվ լուծումները

Արաքսաշեն թաղամասի թիվ 2 հասցեում գտնվող շենքը 2 հարկանի, ուղղանկյունաձև հատակագծով, մոտ 38.00x12.00մ արտաքին եզրաչափերով, բազմաբնակարան բնակելի շենք է (տես նկ.1): Կառուցվել է 1960-ական թվականներին, տեղադրված է մեղմ թեքությամբ տեղանքում: Առաջին հարկի

Сканировано с CamScanner

հատակի նիշը բակի կողմից համահարթեցված է սալվածքի նիշին, իսկ հետին ճակատում բարձր է սալվածքից 70-80սմ-ով,: Տիպային հարկի բարձրությունը 3.0մ է (բարձրությունը դիտվել է հատակից ծածկի վերին նիշ բարձրությունը): Շենքը գլխավոր ճակատի կողմից, երկրորդ հարկի նիշում ունի 1.00մ լայնությամբ բաց պատշգամբ, իսկ հետին ճակատի կողմից՝ 2.00մ լայնությամբ տնտեսական պատշգամբ: Շենքը չունի ընդհանուր մուտքեր:

Նկ. 1 Շենքի ճակատների տեսքերը

Շենքի կոնստրուկտիվ լուծումները

Շենքի կոնստրուկտիվ լուծումը տրված է կրող լայնական ու կապող երկայնական պատերով: Շենքի կոնստրուկտիվ տարրերն ունեն հետևյալ բնութագրերը.

- Հիմքերը ժապավենային են, իրականացված խամքարբետոնով :
- Պատերն իրականացվել են կանոնավոր կտրվածքի կրկնակի քարաշարվածքով, ցեմենտաավազային շաղախի կիրառմամբ և ունեն 40-45սմ հաստություն: Պատերի երեսշարը շենքի բոլոր ճակատներում բացակայում է: Պատերի ողջ պարագծով, ծածկերի նիշի մակարդակներում իրականացված են միաձույլ ե/բ հակասեյսմիկ գոտիներ:
- Տնտեսական պատշգամբներն իրականացվել են մետաղական տարածական շրջանակներով և միաձույլ ե/բ ծածկերով: Շենքի շահագործման ընթացքում բաց պատշգամբների որոշ մասը բնակիչների կողմից վերակառուցվել են և վերածվել փակ պաշգամբների:

Сканировано с CamScanner

Сканировано с CamScanner

- Միջհարկային ծածկերն ու վերնածածկն իրականացված են հավաքովի ե/բ կլորանցքավոր սալերով: Ճակատների կողմից պատշգամբների ծածկերն իրականացված են միաձույլ ե/բ-ով:

- Սանդուղքներն իրականացված են հավաքովի ե/բ աստիճանաքայլերով ու հարթակներով:

- Բարավորներն իրականացված են միաձույլ ե/բ-ով:

- Միջնորմներն իրականացված են 20 և մասամբ 10 սմ հաստությամբ պեմզոբետոնե մանրասալերով:

- Տանիքը քառալանջ է, արտաքին կազմակերպված ջրահեռացմամբ: Իրականացված է փայտյա ծպեղնային ու կավարամածային կոնստրուկցիաներով և ծածկված է ասբոշիֆերների ալիքավոր թերթերով: Սալվածքն ասֆալտբետոնից է, որոշ հատվածամասերում բացակայում է:

Հետազննության արդյունքում պարզվել է.

1. Շենքը կառուցվել է մինչև 1988թ. ավերիչ երկրաշարժը, ուստի ակնհայտ է, որ շենքի կոնստրուկտիվ լուծումներում կան անհամապատասխանություններ Հայաստանի Հանրապետությունում ներկայումս գործող «Սեյսմակայուն շինարարություն. Նախագծման նորմեր» ՀՀՇՆ 20.04- շիննորմերի պահանջների հետ: Շենքի կոնստրրուկտիվ տարրերում հայտնաբերվել են նաև հետևյալ վնասվածքներն ու թերությունները. մասնավորապես՝

1.1 Ապահովված չէ նորմերի 96 կետի թիվ 1 ենթակետը, այն է՝ ծածկերի սալերի միջև կարաններում նախատեսվում է իրականացնել ամրանային հիմնակմախք և լցնել մանրահատիկ բետոնով կամ ցեմենտային ու պոլիմերցեմենտային շաղախով, ինչի հետևանքով ապահովված չէ հավաքովի ե/բ ծածկերի միաձուլությունը, ուստի ծածկերը չեն կարող ծառայել որպես հորիզոնական հարթության մեջ կոշտ և միաձույլ սկավառակներ և չեն կարող ապահովել կրող ուղղաձիգ կոնստրուկցաիների համատեղ աշխատանքն երկրաշարժային ազդեցությունների ժամանակ:

1.2 Պատերի կոնստրուկտիվ լուծումը փաստացի չի համապատասխանում ՀՀ-ում ներկայումս գործող նորմերի թիվ 123 կետի աղյուսակ 12-ի լուծումներից և ոչ մեկին:

1.3 Շենքի բոլոր ճակատներում բացակայում է պատերի դրսի երեսշարը:

1.4 Շենքի շուրջ սալվածքը որոշ հատվածամասերում գտնվում է անբավարար վիճակում (տես նկ.2), իսկ պատերի պատվանդանային հատվածամասերը չունեն ջրամեկուսիչ շերտեր, ինչի հետևանքով մթնոլորտային տեղումների ու մակերևույթային ջրերը ներթափանցում են շենքի կոնստրուկտիվ տարրեր և կարող են ներթափանցել նաև հիմնատակ՝ պատճառ հանդիսանալով հիմնատակի գրունտի անհավասարաչափ նստվածքին: Պատերի գետնախարսխային մասերը գտնվում են խոնավ վիճակում:

1.5 Տանիքի ակնադիտական հետազննությամբ պարզվել է, որ դրա կոնստրուկտիվ տարրերում առկա են բազմաթիվ զգալի և ուժեղ վնասվածքներ: Տանիքի ասբոշիֆերների թերթերը զգալի հատվածամասերում ջարդված կամ ձևախախտված են: Մետաղական պաշտպանիչ դետալները զգալի հատվածամասերում նույնպես բացակայում կամ ձևախախտված են (տես նկ.3), ինչի հետևանքով մթնոլորտային տեղումների ջրերը պարբերաբար ներթափանցել են տանիքի կոնստրուկտիվ տարրեր՝ փայտե կոնստրուկցիաներում ինչպես նաև միջանցքներում և բնակելի տարածքներում առաջացնելով տարբեր տեսակի վնասվածքներ (տես նկ.4): Փայտե կոնստրուկցիաների մակերեսներին հայտնաբերվել են նաև կենսաբանական զգալի վնասվածքներ:

1.6 Տանիքի մետաղական հարթ թերթերից իրականացված ջրհորդանները ձևախախտված են, ջրահեռացման համակարգը գտնվում է անբավարար վիճակում: Անվտանգության համար նախատեսված պարսպող ցանցը գրեթե ամենուր բացակայում է: Բացակայում են նաև բոլոր ծխատարների պաշտպանիչ թիթեղյա դետալները: Քայքայվել են նաև ծխատարների քարաշարվածքի բետոնե շերտերը ,որի հետևանքով թափվել են զգալի թվով աղյուսներ: Անհրաժեշտ է նշել նաև, որ տանիքում առկա է մեծ քանակությամբ շինարարական և կենցաղային աղբ (տես նկ.5):

Сканировано с CamScanner

շահագործման համար, բայց պահանջում են որոշ կապիտալ նորոգում, որն ամենաանհրաժեշտն է տվյալ պահին:

2. Շենքի սեյսմիկ խոցելիության աստիճանը (շենքի վարքը երկրաշարժի դեպքում) գնահատվում է միջին, այն է՝ երբ օբյեկտի տարածքում մինչև 8-9 բալ ըստ MSK-64 սանդղակի (գետնի սպասվելիք առավելագույն արագացումը Amax=0.3g) հնարավոր երկրաշարժի ժամանակ շենքի կոնստրուկցիաներում կարող են առաջանալ զգալի վնասվածքներ՝ վնասվածքի աստիճանը 3-րդ՝ համաձայն ՀՀՇՆ 20.04- նորմերի 24 աղյուսակի:

3. Շենքի տանիքի տեխնիկական վիճակը գնահատվում է «անբավարար» (երկրորդ աստիճան), այն է՝ շահագործումը հնարավոր է միայն նորոգումից հետո:

4. Ելնելով շենքի տանիքի փաստացի տեխնիկական վիճակից, առաջարկվում է ամբողջությամբ քանդել տանիքածածկույթը և այն փոխարինել նոր ծածկույթով: Նորերով փոխարինել փայտե կավարամածային և ծպեղային համակարգի վնասված հատվածամասերը, որը կազմում է մոտ 35-45 տոկոս: Հիմանոնորոգել տանիքի կազմակերպված ջրահեռացման համակարգը, վերականգնել անվտանգության համար նախատեսված պարսպող ցանցերը:

5. Շենքի տանիքի նորոգման համար նախատեսվող բոլոր շինարարական աշխատանքները պետք է կատարվեն սահմանված կարգով մշակված և հաստատված նախագծի հիման վրա:

6. Եթե տանիքի շինարարական աշխատանքներն իրականացնելու ընթացքում բացահայտվեն լրացուցիչ միջոցառումներ իրականացնելու անհրաժեշտություն, որոնք ներկայացված չեն սույն եզրակացությունում, ապա դրանք պետք է լուծվեն աշխատանքային կարգով՝ նախագծում կատարելով համապատասխան լրացումներ կամ փոփոխություններ:

Կատարող՝

«ՋԵՓՅՈՒՌ ԱՐՏ» ՍՊԸ-ի առաջատար մասնագետ Հ.Հարությունյան

Сканировано с CamScanner

<u>*Լրացուցիչ պահանջներ*</u>

1. ՀՀ Սյունիքի մարզի Մեղրի համայնքի Մեղրի քաղաքի Արաքսաշեն թաղամասի թիվ 2 բազմաբնակարան բնակելի շենքի տանիքի վերանորոգման աշխատանքներն իրականացնող շինարարական կազմակերպության կողմից անհրաժեշտ է ներկայացնել ''Քաղաքաշինական բնագավառում բնակելի, հասարակական և արտադրական'' ցանկացած ոլորտի շինարարության իրականացման լիցենզի

2. ''Աշխատանքային ռեսուրսներ'' որակավորման չափանիշի գնահատման համար սահմանվում են հետևյալ պայմանները՝ մասնակցի աշխատակազմում պետք ընգրկված լինի՝ առնվազն մեկ աշխատակից, որը պետք է ունենա բարձրագույն մասնագիտական կրթություն, ինժեներ-շինարարի որակավորում, ինչպես նաև մասնագիտական առնվազն մեկ տարվա փորձառություն համանման աշխատանքների քաղաքացիական շինարարություն ոլորտում;

3. Շինարարական կազմակերպությունը պետք է համալրված լինի մասնագետներով՝ հարդարող, թիթեղագործ, հյուսն և այլն

4. ''Տեխնիկական միջոցներ'' որակավորման չափանիշի գնահատման համար սահմանվում են հետևյալ պայմանները՝ աշխատանքների կատարման համար պահանջվում է թվով մեկ հատ՝ բեռնատար ինքնաթափ ավտոմեքենա, ավտոկռունկ

5. Անհրաժեշտ են նաև հետևյալ սարքեր-սարքավորումները մեխանիկական պտուտակահան, հարթաչափ, մետաղահատ մկրատ

6. Պայմանագրի կատարման համար պահանջվող լիցենզիայի տեսակն է՝ շինարարության իրականացում ըստ քաղաքաշինության հետևյալ ոլորտի՝ բնակելի, հասարակական և արտադրական

7. Շինարարության ընթացքում օգտագործվող շինանյութերի տեխնիկական բնութագրերը և երաշխիքային ժամկետները /տես աղյուսակներ 1 և 2/

8. Շինարարության տևողությունը՝ 4 ամիս

9. Աշխատանքների երաշխիքային ժամկետը՝ 1 տարի

Сканировано с CamScanner

ՀՀ Սյունիքի մարզի Մեղրի համայնքի Մեղրի քաղաքի Արաքսաշեն թաղամասի թիվ 2 բազմաբնակարան բնակելի շենքի տանիքի վերանորոգման <u>աշխատանքների համար օգտագործվող նյութերի երաշխիքային ժամկետներ</u>

Աղյուսակ 1

N	ՆՅՈՒԹԵՐԻ ՏԵՍԱԿՆԵՐԸ	ԵՐԱՇԽԻՔԱՅԻՆ ԺԱՄԿԵՏ
1.	Տանիքի գունավոր ցինկապատ պրոֆիլավոր թիթեղ	3 տարի
2.	Գունավոր ցինկապատ թիթեղ	3 տարի
3.	Տանիքի փայտանյութ	3 տարի

ՏԵԽՆԻԿԱԿԱՆ ԲՆՈՒԹԱԳԻՐ

ՀՀ Սյունիքի մարզի Մեղրի համայնքի Մեղրի քաղաքի Արաքսաշեն թաղամասի թիվ 2 բազմաբնակարան բնակելի շենքի տանիքի վերանորոգման <u>աշխատանքների կատարման ընթացքում օգտագործվող նյութերի</u>

Աղյուսակ 2

N	Անվանում	Չափ-ման միավոր	Տեխնիկական բնութագիր
1	2	3	4
1.	Տանիքի գունավոր ցինկապատ պրոֆիլավոր թիթեղ	քմ	Նվազագույնը 0.5 մմ հաստության, КП-25
2.	Տանիքի փայտանյութ	խմ	Կիսաչոր սոճի 2-րդ տեսակի
3.	Գունավոր ցինկապատ թիթեղ	քմ	Նվազագույնը 0.5 մմ հաստության

Сканировано с CamScanner

Նկ.2 Սալվածքի վնասվածքների տեսքեր

Նկ.3 Տանիքածածկույթի վնասվածքների տեսքեր

Сканировано с CamScanner

Նկ.4 Տանիքի կոնստրուկտիվ համակարգի ընդհանուր և վնասվածքների տեսքեր

Նկ.5 Տանիքում այլ վնասվածքների, թերությունների և հավաքված աղբի տեսքեր

Հիմնվելով հետազննության արդյունքներին եզրակացնում ենք.

1. Համաձայն ՀՀ քաղաքաշինության նախարարի առ 08.12.2009թ. թիվ 282-Ն հրամանով հաստատված «Բնակելի, հասարակական և արտադրական շենքերի ու շինությունների տեխնիկական վիճակի հետազննության մեթոդական ցուցումների». շենքի տեխնիկական վիճակը ընդհանուր առմամբ գնահատվում է «բավարար» (երկրորդ աստիճան), այն է՝ կոնստրուկտիվ տարրերն ընդհանրապես պիտանի են

Сканировано с CamScanner

շահագործման համար, բայց պահանջում են որոշ կապիտալ նորոգում, որն ամենաանհրաժեշտն է տվյալ պահին:

2. Շենքի սեյսմիկ խոցելիության աստիճանը (շենքի վարքը երկրաշարժի դեպքում) գնահատվում է միջին, այն է՝ երբ օբյեկտի տարածքում մինչև 8-9 բալ ըստ MSK-64 սանդղակի (գետնի սպասվելիք առավելագույն արագացումը Amax=0.3g) հնարավոր երկրաշարժի ժամանակ շենքի կոնստրուկցիաներում կարող են առաջանալ զգալի վնասվածքներ՝ վնասվածքի աստիճանը 3-րդ՝ համաձայն ՀՀՇՆ 20.04- նորմերի 24 աղյուսակի:

3. Շենքի տանիքի տեխնիկական վիճակը գնահատվում է «անբավարար» (երկրորդ աստիճան), այն է՝ շահագործումը հնարավոր է միայն նորոգումից հետո:

4. Ելնելով շենքի տանիքի փաստացի տեխնիկական վիճակից, առաջարկվում է ամբողջությամբ քանդել տանիքածածկույթը և այն փոխարինել նոր ծածկույթով: Նորերով փոխարինել փայտե կավարամածային և ծպեղային համակարգի վնասված հատվածամասերը, որը կազմում է մոտ 35-45 տոկոս: Հիմնանորոգել տանիքի կազմակերպված ջրահեռացման համակարգը, վերականգնել անվտանգության համար նախատեսված պարսպող ցանցերը:

5. Շենքի տանիքի նորոգման համար նախատեսվող բոլոր շինարարական աշխատանքները պետք է կատարվեն սահմանված կարգով մշակված և հաստատված նախագծի հիման վրա:

6. Եթե տանիքի շինարարական աշխատանքներն իրականացնելու ընթացքում բացահայտվեն լրացուցիչ միջոցառումներ իրականացնելու անհրաժեշտություն, որոնք ներկայացված չեն սույն եզրակացությունում, ապա դրանք պետք է լուծվեն աշխատանքային կարգով՝ նախագծում կատարելով համապատասխան լրացումներ կամ փոփոխություններ:

Կատարող՝

«ԶԵՖՅՈՒՌ ԱՐՏ» ՍՊԸ-ի առաջատար մասնագետ Հ.Հարությունյան

Сканировано с CamScanner

ԱՇԽԱՏԱՆՔԱՅԻՆ ԳԾԱԳՐԵՐԻ ՑԱՆԿ

N	ԹԵՐԹԵՐԻ ԱՆՎԱՆՈՒՄԸ	ԹԵՐԹ
1		13
1	ԸՆԴՀԱՆՈՒՐ ՏՎՅԱԼՆԵՐ: ԲԱՑԱՏՐԱԳԻՐ	ՃՇ -1
2	ՏԱՆԻՔԻ ՀԱՏԱԿԱԳԻԾ /ՉԱՓԱԳՐՈՒԹՅՈՒՆ/	ՃՇ -2
3	ՏԱՆԻՔԻ ՀԱՏԱԿԱԳԻԾ /ՆԱԽԱԳԾՎՈՂ/	ՃՇ -3
4	ԾՊԵՂԻ ՀԱՏԱԿԱԳԻԾ /ՉԱՓԱԳՐՈՒԹՅՈՒՆ/	ՃՇ -4
5	ԾՊԵՂԻ ՀԱՏԱԿԱԳԻԾ /ՆԱԽԱԳԾՎՈՂ/	ՃՇ -5
6	ԿՏՐՎԱԾՔ 1-1: ՉԱՓԱԳՐՈՒԹՅՈՒՆ	ՃՇ -6
7	ԿՏՐՎԱԾՔ 1-1: ՆԱԽԱԳԾՎՈՂ	ՃՇ -7
8	ԱՆԿՅՈՒՆԱՅԻՆ ԵՎ ԱՐՏԱՔԻՆ ԾՊԵՂՆԱՈՏՔԵՐԻ ՄԻԱՑՄԱՆ ՀԱՆԳՈՒՅՑ: ՏԵՍՔ "Ա": ՀԱՆԳՈՒՅՑ "Ա":	ՃՇ -8
9	ՀԱՆԳՈՒՅՑՆԵՐ	ՃՇ -9
10	ՁԵՂՆԱԼՈՒՍԱՄՈՒՏԻ ՓԱՅՏԵ ՇԵՐՏԱՓԵՂԿ ՇՓ-1, ՁԵՂՆԱԼՈՒՍԱՄՈՒՏԻ ՓԱՅՏԵ ՇԵՐՏԱՓԵՂԿԻ ՇՓ-1 ՆՅՈՒԹԵՐԻ ՄԱՍՆԱԳԻՐ	ՃՇ -10
11	ՕԴԱՏԱՐ ՈՒՂԻՆԵՐԻ ՀԱՏԱԿԱԳԻԾ:ՏԱՆԻՔԻ ՓԱՅՏԵ ԱՍՏԻՃԱՆՆԵՐԻ ՏԵՍՔ: ՏԱՆԻՔԻ ՓԱՅՏԵ ԱՍՏԻՃԱՆՆԵՐԻ ՆՅՈՒԹԵՐԻ ՄԱՍՆԱԳԻՐ:	ՃՇ -11
12	ՏԱՆԻՔԻ ԱՆՎՏԱՆԳՈՒԹՅԱՆ ՄԵՏԱՂԱԿԱՆ ՃԱՂԱՇԱՐԵՐ: ԿՏՐՎԱԾՔՆԵՐ Ա-Ա: ՀԱՆԳՈՒՅՑ «Ա»:	ՃՇ -12
13	ՏԱՆԻՔԻ ՄԵՏԱՂԱԿԱՆ ՄՏՈՑԻ ԱՍՏԻՃԱՆՆԵՐ, ՏԱՆԻՔԻ ՄԵՏԱՂԱԿԱՆ ՄՏՈՑ, ՄԱՍՆԱԳՐԵՐ	ՃՇ -13
14	ՊՐՈՖԻԼԱՎՈՐ ԹԻԹԵՂԻ ԱՄՐԱՑՄԱՆ ՀԱՆԳՈՒՅՑ:	ՃՇ -14
15	ՏԱՆԻՔԻ ՓԱՅՏԵ ԿՈՆՍՏՐՈՒԿՑԻԱՆԵՐԻ ՄԱՍՆԱԳԻՐ:	ՃՇ -15
16	ՏԱՆԻՔԻ ՔԱՆԴՄԱՆ ԵՎ ՎԵՐԱՆՈՐՈԳՄԱՆ ԱՇԽԱՏԱՆՔՆԵՐԻ ՄԱՍՆԱԳԻՐ	ՃՇ -16
17	ԱՇԽԱՏԱՆՔՆԵՐԻ ԿԱՏԱՐՄԱՆ ԺԱՄԱՆԱԿԱՑՈՒՅՑ	ՃՇ -17

ԲԱՑԱՏՐԱԳԻՐ

ՀՀ ՍՅՈՒՆԻՔԻ ՄԱՐԶԻ ՄԵՂՐԻ ՀԱՄԱՅՆՔԻ ՄԵՂՐԻ ՔԱՂԱՔԻ ԱՐԱՔՍԱՇԵՆ ԹԱՂԱՄԱՍԻ ԹԻՎ 2 ԲԱԶՄԱԲՆԱԿԱՐԱՆ ՇԵՆՔԻ ՏԱՆԻՔԻ ՎԵՐԱՆՈՐՈԳՄԱՆ ԱՇԽԱՏԱՆՔՆԵՐԻ ՆԱԽԱԳԻԾԸ ԿԱՏԱՐՎԵԼ Է ՊԱՏՎԻՐԱՏՈՒ՝ ՄԵՂՐԻԻ ՀԱՄԱՅՆՔԱՊԵՏԱՐԱՆԻ ՊԱՏՎԵՐԻ ԵՎ ՃԱՐՏԱՐԱՊԵՏԱՀԱՏԱԿԱԳԾԱՅԻՆ ԱՌԱՋԱԴՐԱՆՔԻ ՀԻՄԱՆ ՎՐԱ:

Նախագծով նախատեսված է հետևյալ աշխատանքները .

1. Տանիքի ասբոշիֆերի քանդում
2. Ձեղնլուսամուտի կառուցում
3. Փայտե կոնստրուկցիաների փոխում:
4. Տանիքի Փայտանյութի , կավարամածի հրդեհապաշտպանում:
5. Պիպի կառուցում գունավոր /կանաչ/ ցինկապատ թիթեղից /հաստ. 0.5 մմ/.
6. Ջրհորդանի տեղադրում գունավոր /կանաչ/ ցինկապատ թիթեղից /հաստ. 0.5 մմ/:
7. Տանիքի գունավոր /կանաչ/ ցինկապատ պրոֆիլավոր թիթեղի տեղադրում /հաստ. 0.5 մմ/
8. Ցինկապատ գունավոր /կանաչ/ թիթեղից ծածկերի տեղադրում /հաստ. 0.5 մմ/:
9. Ցինկապատ գունավոր /կանաչ/ թիթեղից ջրհոս խողովակների տեղադրում /հաստ. 0.5 մմ/:
10. Կավարամածի փոխում:
11. Պողպատե պաշտպանիչ ճաղաշարի տեղադրում:
12. Օդատար ուղիների վերանորոգում :
13. Օդատար ուղիների գլխանոցի կառուցում ցինկապատ ունավոր /կանաչ/ թիթեղից /հաստ 0.5 մմ/
14. Շքամուտքի ծածկի կառուցում
15. Հին աղբի բարձում եվ տեղափոխում

Նախագիծը մշակված է ՀՀՇՆ 20-06-2014, ՀՀՇՆ 31-04-2022, ՀՀՇՆ 20-04-2020, ՀՀՇՆ 13-03-2022, ՀՀՇՆ 31-01-2014 պահանջներին համապատասխան և հաշվի է առնված պատվիրատուի առաջարկությունները:
Աշխատանքների իրականցման համար անհրաժեշտ մեխանիզմներն են՝ ինքնաթափ ավտոմեքենա, վերամբարձ կռունկ
Աշխատանքների կատարման համար շինարարի կողմից պետք է ներկայացվի «կապիտալ շինարարության իրականացման» քաղաքացիական ոլորտին վերաբերվող լիցենզիա:
-Աշխատանքների կատարման
համար շինարարի կողմից պետք է ներկայացվի օգտագործվող նյութերի որակը հաստատող հավաստագիր:
Վերանորոգման աշխատանքները կատարել պահպանելով տեխնոլոգիական նկատառումները, անվտանգության տեխնիկայի կանոնները:

ՓՈՐՁԱՔՆՆՈՒԹՅՈՒՆ
20. 11. 2024

ՏՆՕՐԵՆ	Հ.ԴԱՎԹՅԱՆ	...ՅՈՒՆԻՔԻ ՄԱՐԶԻ ՄԵՂՐԻ ՀԱՄԱՅՆՔԻ ՄԵՂՐԻ ՔԱՂԱՔԻ ...ՍԱՇԵՆ ԹԱՂԱՄԱՍԻ ԹԻՎ 2 ԲԱԶՄԱԲՆԱԿԱՐԱՆ ՇԵՆՔԻ ՏԱՆԻՔԻ ՎԵՐԱՆՈՐՈԳՈՒՄ	ՊԱՏՎԵՐ	
Ն. Գ. Ճ	Ն.ԱՇՐԱՖՅԱՆ			
ԳՕԵՑ	Ն.ԱՇՐԱՖՅԱՆ	ՊԱՏՎԻՐԱՏՈՒ ՝ ՄԵՂՐԻԻ ՀԱՄԱՅՆՔԱՊԵՏԱՐԱՆ	ԹԵՐԹ	ԹԵՐԹԵՐ
			ՃՇ-1	
		ԸՆԴՀԱՆՈՒՐ ՏՎՅԱԼՆԵՐ, ԲԱՑԱՏՐԱԳԻՐ:	ԷԼԵԿՇԻՆ	

Сканировано с CamScanner

ՏԱՆԻՔԻ ՀԱՏԱԿԱԳԻԾ /ՉԱՓԱԳՐՈՒԹՅՈՒՆ/ Մ 1:100

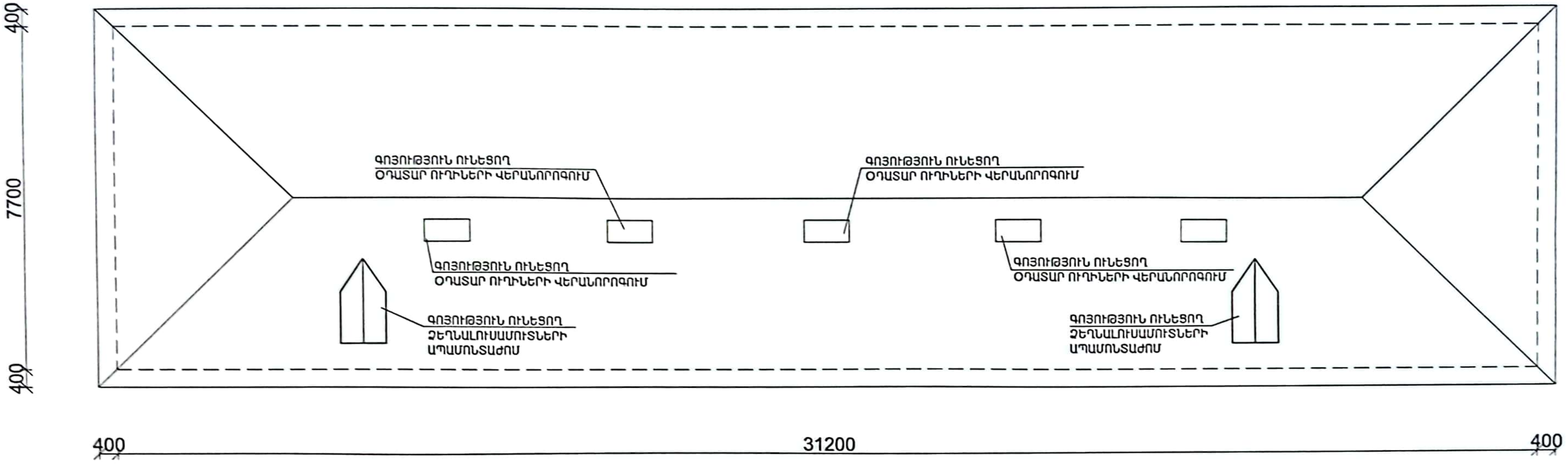

«ԱՔՍԻՈՄ ՔՈՆՍԹՐԱՔՇՆ» ՍՊԸ
ՓՈՐՁԱՔՆՆՈՒԹՅՈՒՆ
«20» 11 2024

ՏՆՕՐԵՆ	Հ.ԴԱՎԹՅԱՆ	...ՆԻՔԻ ՄԱՐԶԻ ՄԵՂՐԻ ՀԱՄԱՅՆՔԻ ՄԵՂՐԻ ՔԱՂԱՔԻ ...ՍԱՇԵՆ ԹԱՂԱՄԱՍԻ ԹԻՎ 2 ԲԱԶՄԱԲՆԱԿԱՐԱՆ ՇԵՆՔԻ ՏԱՆԻՔԻ ՎԵՐԱՆՈՐՈԳՈՒՄ	ՊԱՏՎԵՐ
Ն.Գ.Ճ	Ն.ԱՇՐԱՖՅԱՆ		
ԳՕԵՏ	Ն.ԱՇՐԱՖՅԱՆ	ՊԱՏՎԻՐԱՏՈՒ ՝ ՄԵՂՐԻ ՀԱՄԱՅՆՔԱՊԵՏԱՐԱՆ	ԹԵՐԹ: ՃՇ-2 / ԹԵՐԹԵՐ:
		ԿՏՐՎԱԾՔ 1 -1 /ՉԱՓԱԳՐՈՒԹՅՈՒՆ/	ԷԼԵԿՍԻՆ

Сканировано с CamScanner

ՏԱՆԻՔԻ ՀԱՏԱԿԱԳԻԾ /ՆԱԽԱԳԾՎՈՂ/ Մ 1:100

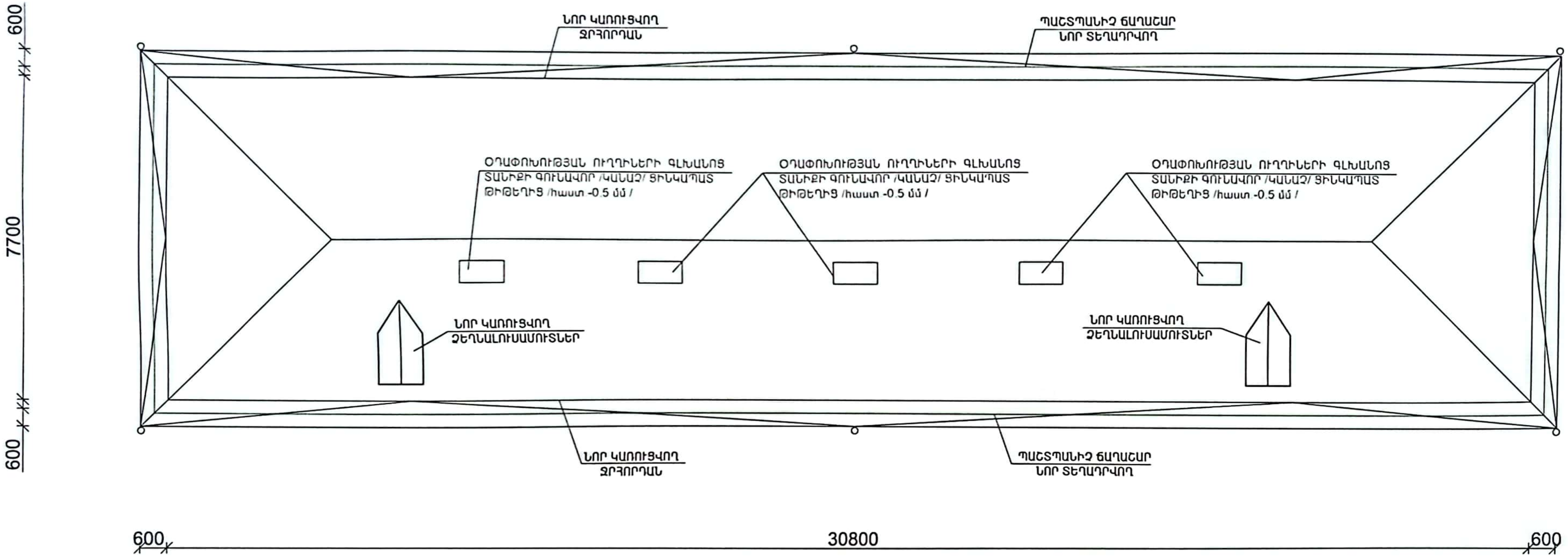

«ԱՔՍԻՈՄ ՔՈՆՍԹՐԱՔՇՆ» ՍՊԸ
ՓՈՐՁԱՔՆՆՈՒԹՅՈՒՆ
«20» 11 2024

ՏՆՕՐԵՆ	Հ.ԴԱՎԹՅԱՆ	ՀՀ ՍՅՈՒՆԻՔԻ ՄԱՐԶԻ ՄԵՂՐԻ ՀԱՄԱՅՆՔԻ ՄԵՂՐԻ ՔԱՂԱՔԻ [illegible] ԹԱՂԱՄԱՍԻ ԹԻՎ 2 ԲԱԶՄԱԲՆԱԿԱՐԱՆ ՇԵՆՔԻ ՏԱՆԻՔԻ ՎԵՐԱՆՈՐՈԳՈՒՄ	ՊԱՏՎԵՐ
Ն.Գ.Ճ	Ն.ԱՇՐԱՖՅԱՆ		
ԳԾԵՑ	Ն.ԱՇՐԱՖՅԱՆ	ՊԱՏՎԻՐԱՏՈՒ՝ ՄԵՂՐԻ ՀԱՄԱՅՆՔԱՊԵՏԱՐԱՆ	ԹԵՐԹ / ԹԵՐԹԵՐ
			ՃՇ-3
		ՏԱՆԻՔԻ ՀԱՏԱԿԱԳԻԾ /ՆԱԽԱԳԾՎՈՂ/	ԷԼԵԿՇԻՆ

Сканировано с CamScanner

ԾՊԵՂԻ ԵՎ ԿԱՎԱՐԱՄԱԾԻ ՀԱՏԱԿԱԳԻԾ /ՉԱՓԱԳՐՈՒԹՅՈՒՆ/ Մ 1:100

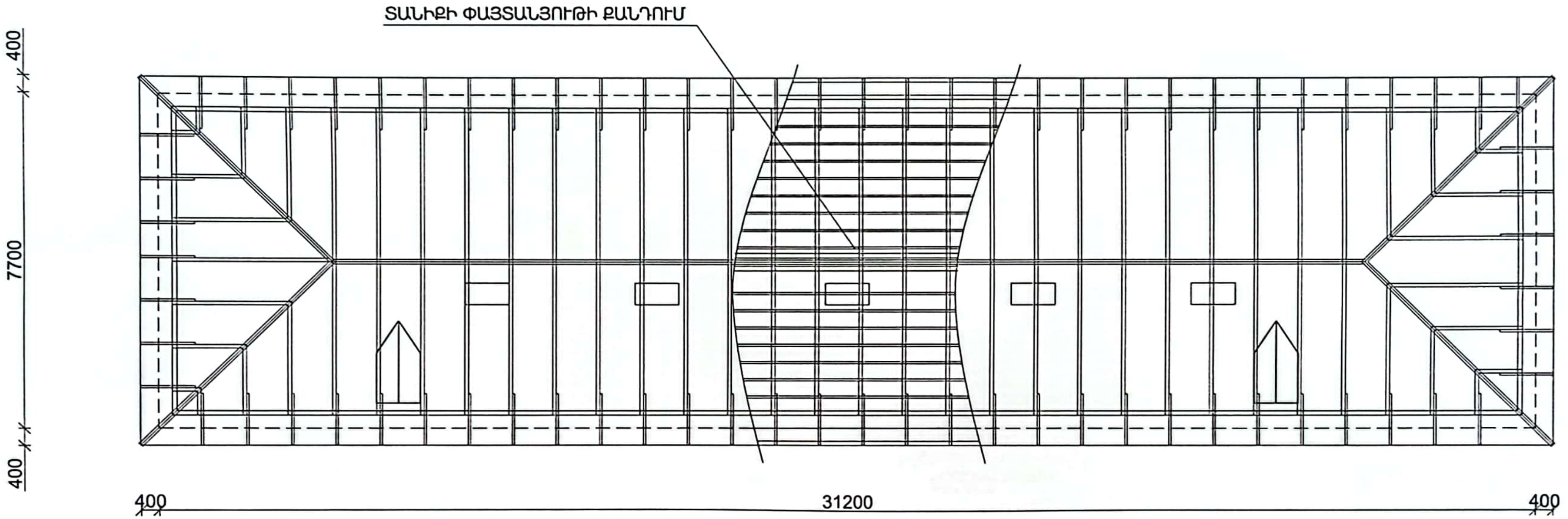

«ԱՔՍԻՈՄ ՔՈՆՍԹՐ...»
ՓՈՐՁԱՔՆՆՈՒԹՅՈՒՆ
«20» 11 2024

ՏՆՕՐԵՆ	Հ.ԴԱՎԹՅԱՆ	...ՅՈՒՆԻՔԻ ՄԱՐԶԻ ՄԵՂՐԻ ՀԱՄԱՅՆՔԻ ՄԵՂՐԻ ՔԱՂԱՔԻ ...ՔՍԱՃԵՆ ԹԱՂԱՄԱՍԻ ԹԻՎ 2 ԲԱԶՄԱԲՆԱԿԱՐԱՆ ՇԵՆՔԻ ՏԱՆԻՔԻ ՎԵՐԱՆՈՐՈԳՈՒՄ	ՊԱՏՎԵՐ	
Ն.Գ.Ճ	Ն.ԱՇՐԱՖՅԱՆ			
ԳԾԵՑ	Ն.ԱՇՐԱՖՅԱՆ	ՊԱՏՎԻՐԱՏՈՒ՝ ՄԵՂՐԻ ՀԱՄԱՅՆՔԱՊԵՏԱՐԱՆ	ԹԵՐԹ	ԹԵՐԹԵՐ
			ՃՇ-4	
		...ՂԻ ԵՎ ԿԱՎԱՐԱՄԱԾԻ ՀԱՏԱԿԱԳԻԾ /ՉԱՓԱԳՐՈՒԹՅՈՒՆ/	ԷԼԵԿՇԻՆ	

Сканировано с CamScanner

ԾՊԵՂԻ ԵՎ ԿԱՎԱՐԱՄԱԾԻ ՀԱՏԱԿԱԳԻԾ /ՆԱԽԱԳԾՎՈՂ/ Մ 1:100

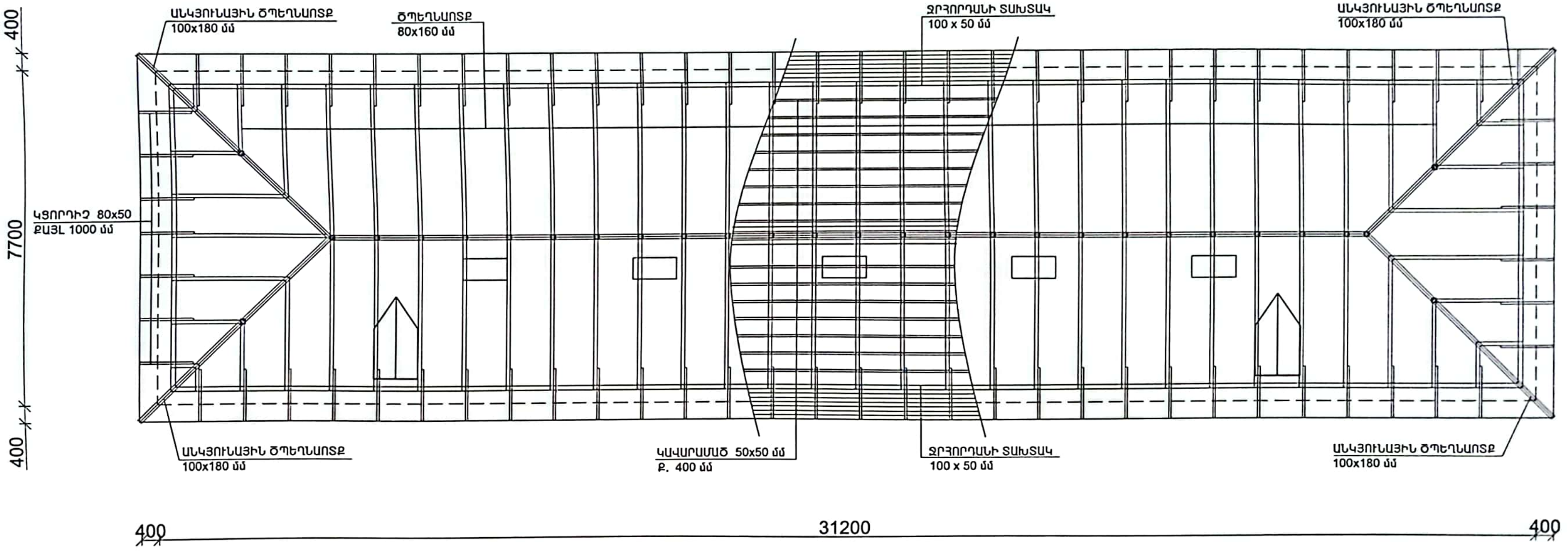

«ԱԲՍԻՈՄ ՔՈՆՍԹՐԱՔՇՆ» ՍՊԸ
ՓՈՐՁԱՔՆՆՈՒԹՅՈՒՆ
20 11 2021

ՏՆՕՐԵՆ	Հ.ԴԱՎԹՅԱՆ	...ՔԻ ՄԱՐԶԻ ՄԵՂՐԻ ՀԱՄԱՅՆՔԻ ՄԵՂՐԻ ՔԱՂԱՔԻ ...ԵՆ ԹԱՂԱՄԱՍԻ ԹԻՎ 2 ԲԱԶՄԱԲՆԱԿԱՐԱՆ ...ՇԵՆՔԻ ՏԱՆԻՔԻ ՎԵՐԱՆՈՐՈԳՈՒՄ	ՊԱՏՎԵՐ	
Ն. Գ. Ճ	Ն.ԱՇՐԱՖՅԱՆ			
ԳԾԵՑ	Ն.ԱՇՐԱՖՅԱՆ	...ԻՐԱՏՈՒ ՝ ՄԵՂՐԻ ՀԱՄԱՅՆՔԱՊԵՏԱՐԱՆ	ԹԵՐԹ	ԹԵՐԹԵՐ
			ՃՇ-5	
		...ԵՎ ԿԱՎԱՐԱՄԱԾԻ ՀԱՏԱԿԱԳԻԾ /ՆԱԽԱԳԾՎՈՂ/	ԷԼԵԿՏԻՆ	

Сканировано с CamScanner

ԿՏՐՎԱԾՔ 1-1 Մ 1:50
ՁԱՓԱԳՐՈՒԹՅՈՒՆ

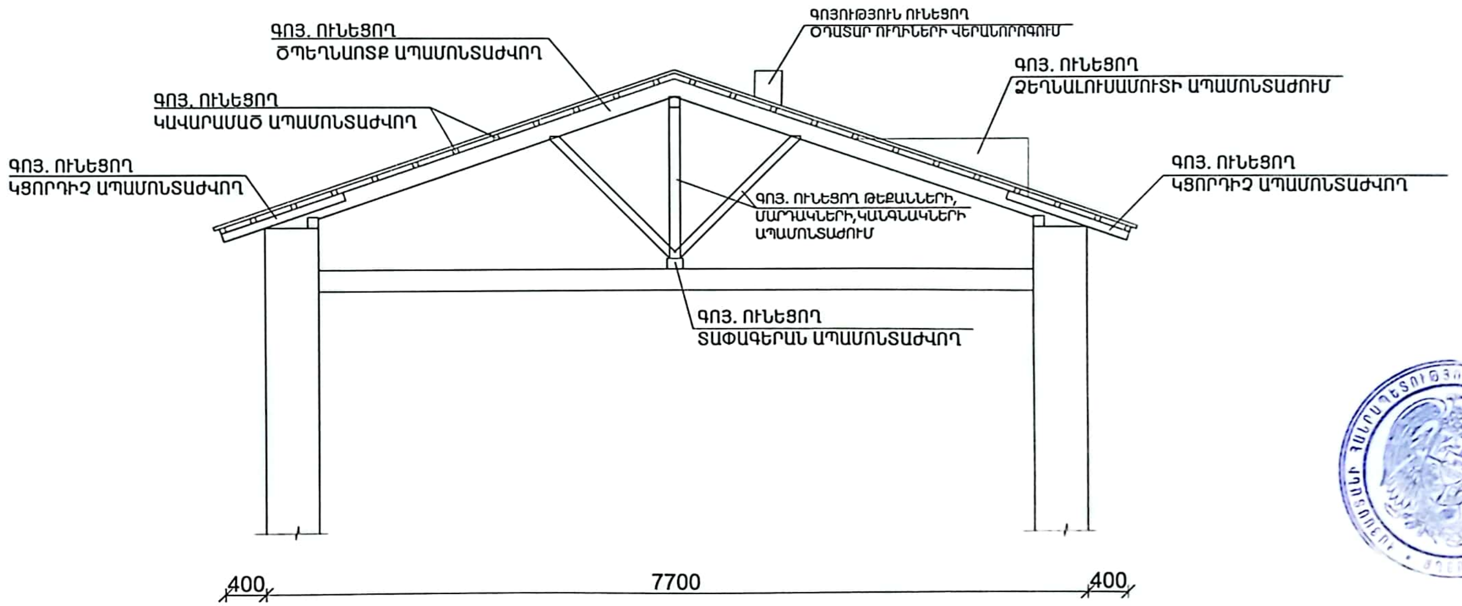

ՓՈՐՁԱՔՆՆՈՒԹՅՈՒՆ
24 11 24

ԾԱՆՈԹՈՒԹՅՈՒՆ

1. ՏԱՆԻՔԻ ԱՄԲՈՂՋ ՓԱՅՏԱՆՅՈՒԹԻ ԱՊԱՄՈՆՏԱԺՈՒՄ
2. ՓԱՅՏԱՆՅՈՒԹԸ ՀԱՆՁՆԵԼ ՊԱՏՎԻՐԱՏՈՒԻՆ

ՏՆՕՐԵՆ	Հ.ԴԱՎԹՅԱՆ	... ՄԱՐԶԻ ՄԵՂՐԻ ՀԱՄԱՅՆՔԻ ՄԵՂՐԻ ՔԱՂԱՔԻ ... ԹԱՂԱՄԱՍԻ ԹԻՎ 2 ԲԱԶՄԱԲՆԱԿԱՐԱՆ ՇԵՆՔԻ ՏԱՆԻՔԻ ՎԵՐԱՆՈՐՈԳՈՒՄ	ՊԱՏՎԵՐ
Ն. Գ. Ճ	Ն.ԱՇՐԱՖՅԱՆ		
ԳԾԵՑ	Ն.ԱՇՐԱՖՅԱՆ	ՊԱՏՎԻՐԱՏՈՒ՝ ՄԵՂՐԻ ՀԱՄԱՅՆՔԱՊԵՏԱՐԱՆ	ԹԵՐԹ: ՃՇ-6 / ԹԵՐԹԵՐ
		ԿՏՐՎԱԾՔ 1-1 ՁԱՓԱԳՐՈՒԹՅՈՒՆ	ԷԼԵԿՇԻՆ

Сканировано с CamScanner

ԿՏՐՎԱԾՔ 1-1 Մ 1:50
ՆԱԽԱԳԾՎՈՂ

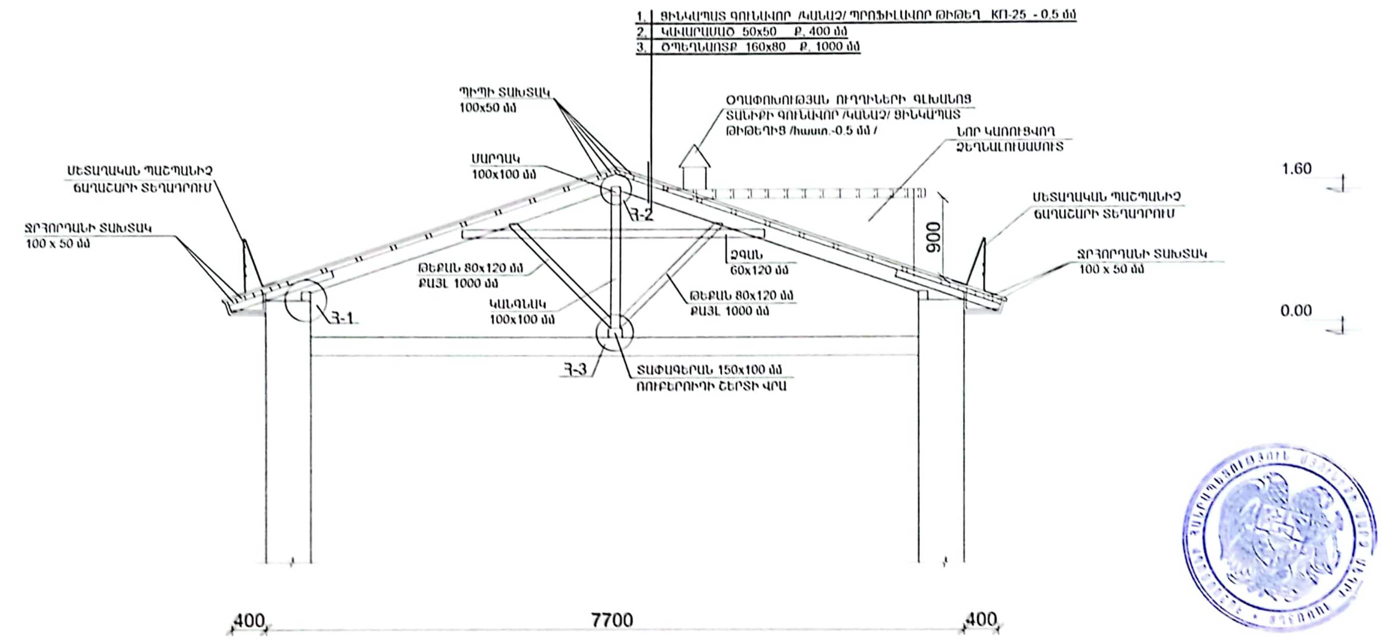

ԾԱՆՈԹՈՒԹՅՈՒՆ

1. ՏԱՆԻՔԻ ԱՄԲՈՂՋ ՓԱՅՏԱՆՅՈՒԹԸ ՀԱԿԱՍԵՊՏԻԿԱՑՆԵԼ ԵՎ ՄՇԱԿԵԼ ՀԱԿԱՀՐԴԵՀԱՅԻՆ ԼՈՒԾՈՒՅԹՈՎ
2. ՏԱՆԻՔԻ ԾԱԾԿՈՒՅԹԸ ԳՈՒՆԱՎՈՐ /ԿԱՆԱՉ/ ՑԻՆԿԱՊԱՏ ՊՐՈՖԻԼԱՎՈՐ ԹԻԹԵՂԻՑ ՆԱԽԱՏԵՍՎԱԾ Է ԱՄՐԱՑՆԵԼ ԻՆՔՆԱԿՏՐՈՂ ՊՏՈՒՏԱԿՆԵՐՈՎ

ԱՆԿՅՈՒՆԱՅԻՆ ԵՎ ԱՐՏԱՔԻՆ ԾՊԵՂՆԱՈՏՔԵՐԻ ՄԻԱՑՄԱՆ ՀԱՆԳՈՒՅՑ

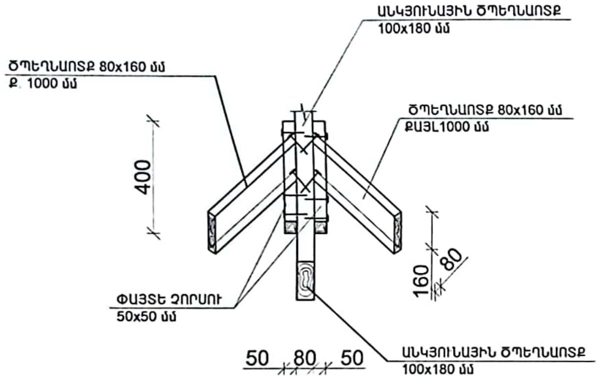

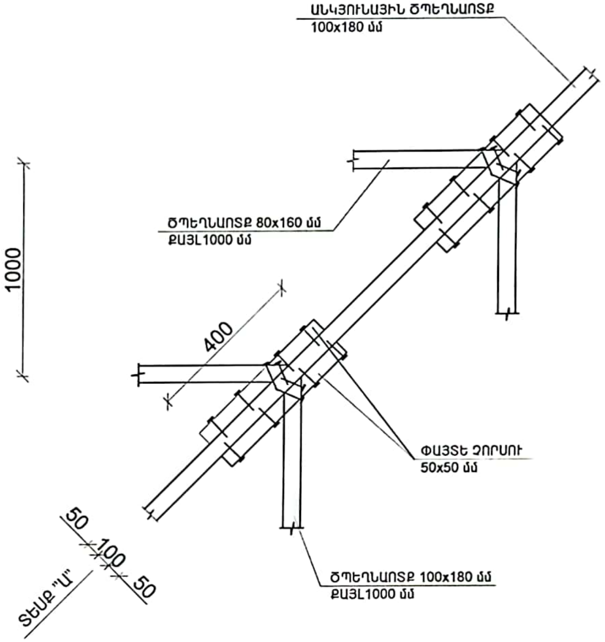

ՏԵՍՔ "Ա"

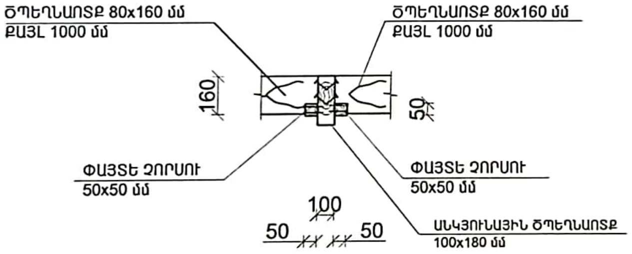

ՀԱՆԳՈՒՅՑ "Ա"

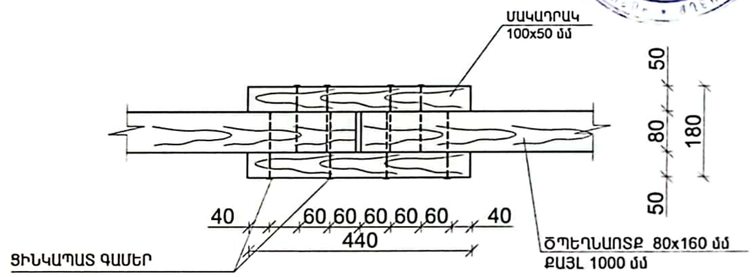

ՓՈՐՁԱՔՆՆՈՒԹՅՈՒՆ
20 11 2021

ՏՆՕՐԵՆ	ՀԴԱՎԹՅԱՆ	...ՆԻՔԻ ՄԱՐԶԻ ՄԵՂՐԻ ՀԱՄԱՅՆՔԻ ՄԵՂՐԻ ՔԱՂԱՔԻ ...ՍԱՇԵՆ ԹԱՂԱՄԱՍԻ ԹԻՎ 2 ԲԱԶՄԱԲՆԱԿԱՐԱՆ ԵՆՔԻ ՏԱՆԻՔԻ ՎԵՐԱՆՈՐՈԳՈՒՄ	ՊԱՏՎԵՐ
Ն. Գ. Ճ	Ն.ԱՇՐԱՖՅԱՆ		
ԳԾԵՑ	Ն.ԱՇՐԱՖՅԱՆ	...ՏՎԻՐԱՏՈՒ ՝ ՄԵՂՐԻ ՀԱՄԱՅՆՔԱՊԵՏԱՐԱՆ	ԹԵՐԹ: ՃՇ-8 / ԹԵՐԹԵՐ
		...ՅՈՒՆԱՅԻՆ ԵՎ ԱՐՏԱՔԻՆ ԾՊԵՂՆԱՈՏՔԵՐԻ ՄԻԱՑՄԱՆ ՀԱՆԳՈՒՅՑ, ՏԵՍՔ "Ա", ՀԱՆԳՈՒՅՑ "Ա"	ԷԼԵԿՇԻՆ

Сканировано с CamScanner

ՀԱՆԳՈՒՅՑ - 1

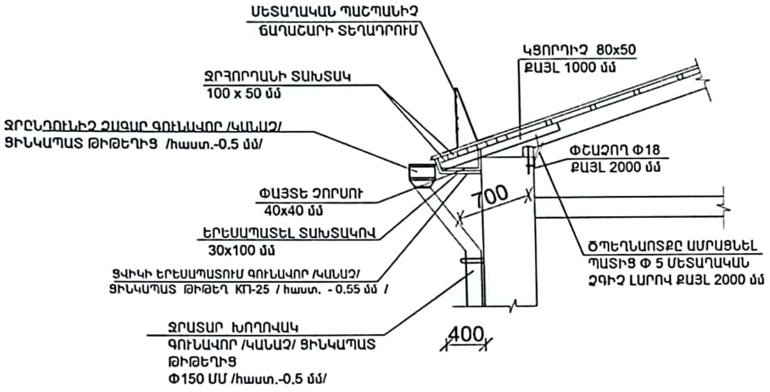

ՑՎԻԿԻ ՓԱՅՏԵ ՉՈՐՍՈՒ

ՀԱՆԳՈՒՅՑ - 2

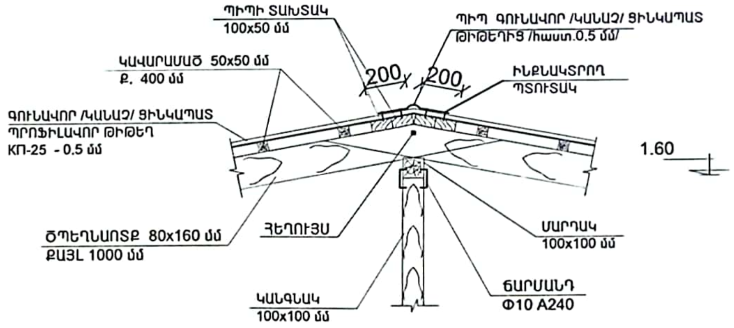

ՀԱՆԳՈՒՅՑ - 3

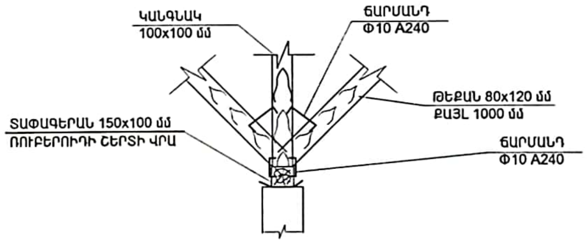

«ԱՔՍԻՈՄ ՔՈՆՍԹՐԱՔՇՆ» ՍՊԸ
ՓՈՐՁԱՔՆՆՈՒԹՅՈՒՆ
«20» 11 2024

ՏՆՕՐԵՆ	ՀԴԱՎԹՅԱՆ	...ՅՈՒՆԻՔԻ ՄԱՐԶԻ ՄԵՂՐԻ ՀԱՄԱՅՆՔԻ ՄԵՂՐԻ ՔԱՂԱՔԻ ...ՔՍԱՃԵՆ ԹԱՂԱՄԱՍԻ ԹԻՎ 2 ԲԱԶՄԱԲՆԱԿԱՐԱՆ ՇԵՆՔԻ ՏԱՆԻՔԻ ՎԵՐԱՆՈՐՈԳՈՒՄ	ՊԱՏՎԵՐ
Ն.Գ.Ճ	Ն.ԱՇՐԱՖՅԱՆ		
ԳԾՈՂ	Ն.ԱՇՐԱՖՅԱՆ	ՊԱՏՎԻՐԱՏՈՒ՝ ՄԵՂՐԻԻ ՀԱՄԱՅՆՔԱՊԵՏԱՐԱՆ	ԹԵՐԹ / ԹԵՐԹԵՐ
			ՃՇ-9
		ՀԱՆԳՈՒՅՑՆԵՐ	ԷԼԵԿՇԻՆ

Сканировано с CamScanner

ՁԵՂՆԱԼՈՒՍԱՄՈՒՏԻ ՓԱՅՏԵ ՇԵՐՏԱՓԵՂԿ ՇՓ -1

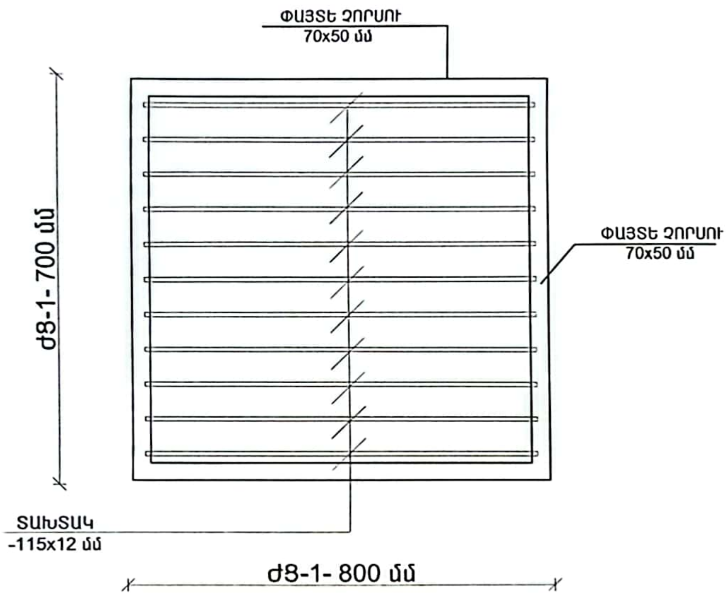

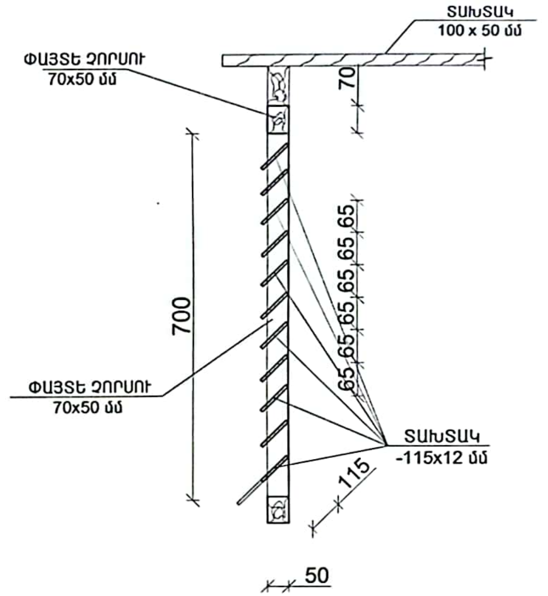

«ԱՐՍԻՈՄ ՔՈՆՍԱԼԹԻՆԳ» ՍՊԸ
ՓՈՐՁԱՔՆՆՈՒԹՅՈՒՆ
«20» 11 2024

ՏԱՆԻՔԻ ՁԵՂՆԱԼՈՒՍԱՄՈՒՏԻ ՀԱՏՈՒՅԹ

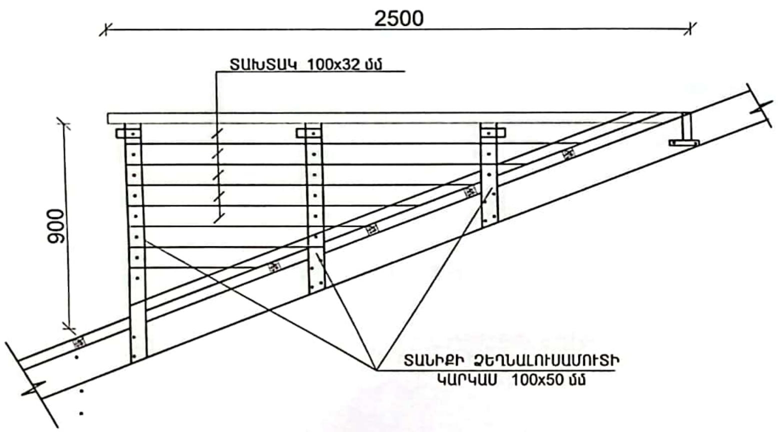

ՁԵՂՆԱԼՈՒՍԱՄՈՒՏԻ ՓԱՅՏԵ ՇԵՐՏԱՓԵՂԿ ՇՓ-1 ՆՅՈՒԹԵՐԻ ՄԱՍՆԱԳԻՐ

Հ/Հ	ԱՆՎԱՆՈՒՄԸ	ՄԵԿ ԷԼ-ՏԻ ԵՐԿԱՐՈՒԹՅՈՒՆԸ /մ/	ՔԱՆԱԿԸ /հատ/	ԸՆԴՀԱՆՈՒՐ ԵՐԿԱՐՈՒԹՅՈՒՆԸ /մ/	ԾԱՆՈԹՈՒԹՅՈՒՆ /2 ժՑ-ի ՀԱՄԱՐ/ /ԾԱՎԱԼԸ /Մ³/
1.	ՁՈՐՍՈՒ 70x50մմ	0.80	2	1.6	0.0125
2.	ՁՈՐՍՈՒ 70x50մմ	0.70	2	1.4	0.0125
3.	ՏԱԽՏԱԿ -115x12 մմ	0.78	8	6.24	0.0175
4.	ՓԱՅՏԵ ԷԼԵՄԵՆՏՆԵՐԻ ՅՈՒՂԱՆԵՐԿՈՒՄ -				3.3 մ²
5.	ԾԽՆԻՆԵՐԻ ՏԵՂԱԴՐՈՒՄ -				4 հատ

ԾԱՆՈԹՈՒԹՅՈՒՆ

1. ՏԱՆԻՔԱԾԱԾԿԻ ՓԱՅՏԵ ԿՈՆՍՏՐՈՒԿՑԻԱՆԵՐԸ ՄՇԱԿԵԼ ՀԱԿԱՆԵԽԻՉ ԵՎ ՀԱԿԱՀՐԴԵՀԱՅԻՆ ԼՈՒԾՈՒՅԹՆԵՐՈՎ: ՓԱՅՏԱՆՅՈՒԹԻ ՀԻԴՐՈՄԵԿՈՒՍԱՑՈՒՄԸ ԻՐԱԿԱՆԱՑՆԵԼ ԸՍՏ ԳՈՍՏ 7415-86:

ՏՆՕՐԵՆ	Հ.ԴԱՎԹՅԱՆ	...ԻՔԻ ՄԱՐԶԻ ՄԵՂՐԻ ՀԱՄԱՅՆՔԻ ՄԵՂՐԻ ՔԱՂԱՔԻ ...ՑԵՆ ԹԱՂԱՄԱՍԻ ԹԻՎ 2 ԲԱԶՄԱԲՆԱԿԱՐԱՆ ՇԵՆՔԻ ՏԱՆԻՔԻ ՎԵՐԱՆՈՐՈԳՈՒՄ	ՊԱՏՎԵՐ
Ն.Գ.Ճ	Ն.ԱՇՐԱՖՅԱՆ		
ԳԾԵՑ	Ն.ԱՇՐԱՖՅԱՆ	...ՊԱՏՎԻՐԱՏՈՒ՝ ՄԵՂՐԻ ՀԱՄԱՅՆՔԱՊԵՏԱՐԱՆ	ԹԵՐԹ / ԹԵՐԹԵՐ
			ՃՇ-10
		...ՁԵՂՆԱԼՈՒՍԱՄՈՒՏԻ ՓԱՅՏԵ ՇԵՐՏԱՓԵՂԿ ՇՓ-1, ...ՁԵՂՆԱԼՈՒՍԱՄՈՒՏԻ ՓԱՅՏԵ ՇԵՐՏԱՓԵՂԿԻ ՇՓ-1 ...ՆՅՈՒԹԵՐԻ ՄԱՍՆԱԳԻՐ	ԷԼԵԿՇԻՆ

Сканировано с CamScanner

ՏԱՆԻՔԻ ՓԱՅՏԵ ԱՍՏԻՃԱՆՆԵՐԻ ՏԵՍՔ

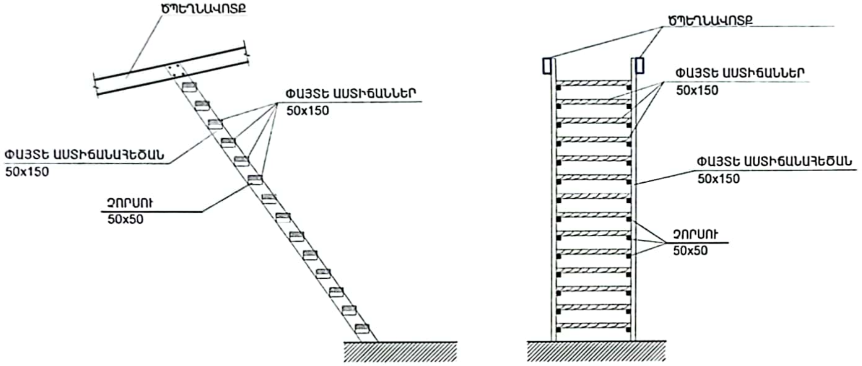

ՏԱՆԻՔԻ ՓԱՅՏԵ ԱՍՏԻՃԱՆՆԵՐԻ ՆՅՈՒԹԵՐԻ ՄԱՍՆԱԳԻՐ

Հ/Հ	ԱՆՎԱՆՈՒՄԸ	ՄԵԿ ԷԼ-ՏԻ ԵՐԿԱՐՈՒԹՅՈՒՆԸ /մ/	ՔԱՆԱԿԸ /հատ/	ԸՆԴՀԱՆՈՒՐ ԵՐԿԱՐՈՒԹՅՈՒՆԸ /մ/	1 ԱՍՏԻՃԱՆ /ԾԱՎԱԼԸ /Մ³/	2 ԱՍՏԻՃԱՆ /ԾԱՎԱԼԸ /Մ³/
1.	ԱՍՏԻՃԱՆԱՀԵԾԱՆ ՏԱԽՏԱԿ 50x150 մմ	2.2	2	4.4	0.033	0.066
2.	ԱՍՏԻՃԱՆՆԵՐ ՏԱԽՏԱԿ 50x150 մմ	1.00	14	14.0	0.105	0.21
3.	ՉՈՐՍՈՒ 50x50	0.5	28	14.0	0.035	0.07
4.	ԱՍՏԻՃԱՆՆԵՐԻ ՓԱՅՏԵ ԿՈՆՍՏՐՈՒԿՑԻԱՆԵՐԻ ՄՇԱԿՈՒՄ ՀԱԿԱՀՐԴԵՀԱՅԻՆ ԵՎ ՀԱԿԱՆԵԽՄԱՆ ԼՈՒԾՈՒՅԹՈՎ					0.346 մ³

ՕԴԱՍԱՐ ՈՒՂԻՆԵՐԻ ՀԱՏԱԿԱԳԻԾ

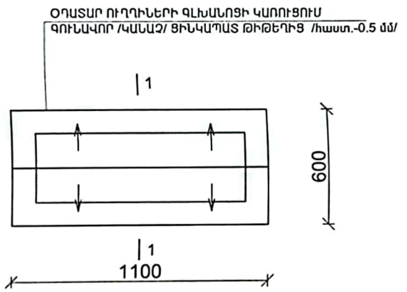

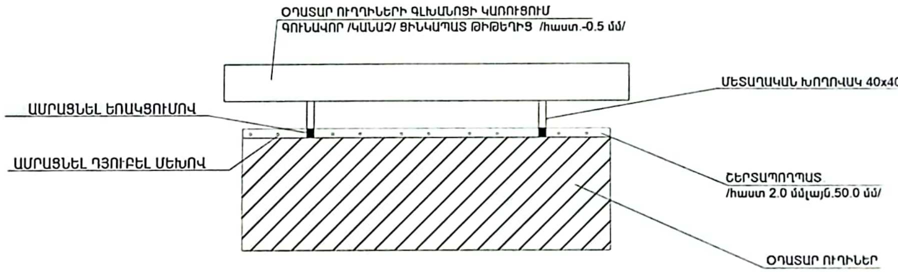

ԿՏՐՎԱԾՔ 1-1

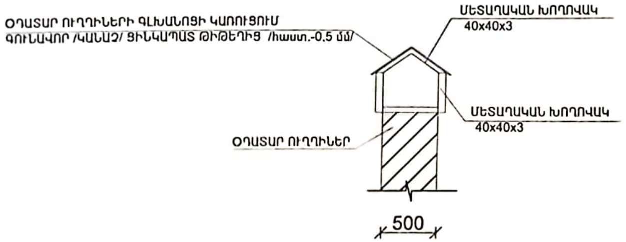

ՏՆՕՐԵՆ	Հ.ԴԱՎԹՅԱՆ		ՀՀ ՍՅՈՒՆԻՔԻ ՄԱՐԶԻ ՄԵՂՐԻ ՀԱՄԱՅՆՔԻ ՄԵՂՐԻ ՔԱՂԱՔԻ ԱՐՔՍԱԾԵՆ ԹԱՂԱՄԱՍԻ ԹԻՎ 2 ԲԱԶՄԱԲՆԱԿԱՐԱՆ ՇԵՆՔԻ ՏԱՆԻՔԻ ՎԵՐԱՆՈՐՈԳՈՒՄ	ՊԱՏՎԵՐ
Ն.Գ.Ճ	Ն.ԱՇՐԱՖՅԱՆ			
ԳԾԵՑ	Ն.ԱՇՐԱՖՅԱՆ		ՊԱՏՎԻՐԱՏՈՒ՝ ՄԵՂՐԻ ՀԱՄԱՅՆՔԱՊԵՏԱՐԱՆ	ԹԵՐԹ: ՃՇ-11 / ԹԵՐԹԵՐ
			ՕԴԱՍԱՐ ՈՒՂԻՆԵՐԻ ՀԱՏԱԿԱԳԻԾ ՏԱՆԻՔԻ ՓԱՅՏԵ ԱՍՏԻՃԱՆՆԵՐԻ ՏԵՍՔ ՏԱՆԻՔԻ ՓԱՅՏԵ ԱՍՏԻՃԱՆՆԵՐԻ ՆՅՈՒԹԵՐԻ ՄԱՍՆԱԳԻՐ	ԷԼԵԿՇԻՆ

Сканировано с CamScanner

ՏԱՆԻՔԻ ԱՆՎՏԱՆԳՈՒԹՅԱՆ ՄԵՏԱՂԱԿԱՆ ՃԱՂԱՇԱՐԵՐ

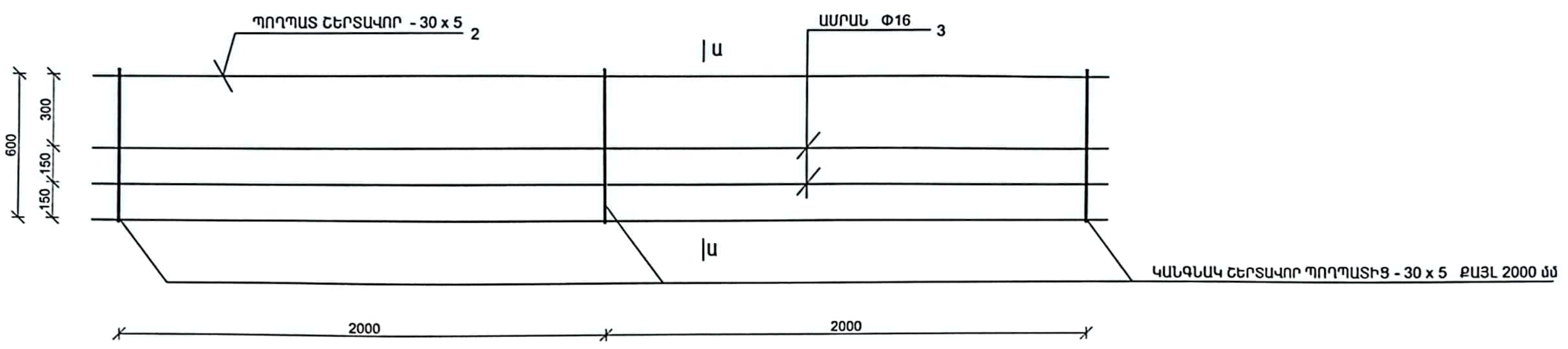

ԿՏՐՎԱԾՔ Ա-Ա

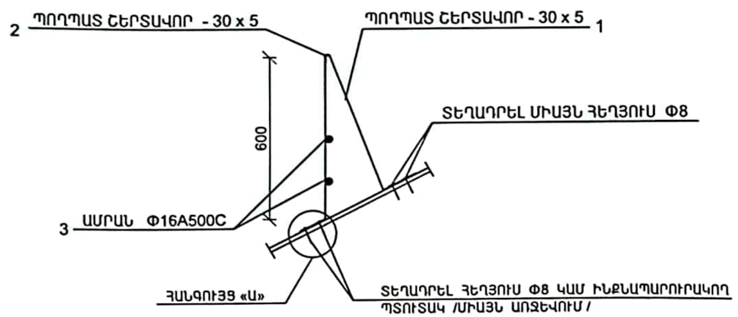

ՀԱՆԳՈՒՅՑ «Ա»

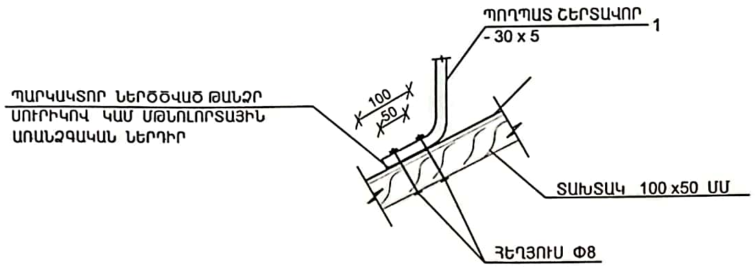

Դիրք	ՆՇԱՆԱԿՈՒՄ	ԱՆՎԱՆՈՒՄ	ՔԱՆԱԿ ՀԱՏ	ՔԱՇԸ ԿԳ	ԾԱՆՈԹ
		ՄԵՏԱՂԱԿԱՆ ԱՐԳԵԼԱՓԱԿՈՂ ՃԱՂԵՐ			
1	ՊՈՂՊԱՏ ՇԵՐՏԱՎՈՐ ԳՈՍՏ 103-57 *	- 30 x 5 L = 1.50	40	70.7	
2	ՊՈՂՊԱՏ ՇԵՐՏԱՎՈՐ ԳՈՍՏ 103-57 *	- 30 x 5 L = 78.0	1	92.0	
3	ԱՄՐԱՆ ԳՈՍՏ 5781 - 82	Φ16 A500C L = 78.0	2	246.2	
4		ՀԵՂՅՈՒՍ Φ8	160	6.0	

«ԱՔՍԻՈՄ ՔՈՆՍԹՐԱՔՇՆ» ՍՊԸ
ՓՈՐՁԱՔՆՆՈՒԹՅՈՒՆ
20. 11. 2024

ՏՆՕՐԵՆ	ՀԴԱՎԹՅԱՆ	...Ի ՄԱՐԶԻ ՄԵՂՐԻ ՀԱՄԱՅՆՔԻ ՄԵՂՐԻ ՔԱՂԱՔԻ ...ԵՆ ԹԱՂԱՄԱՍԻ ԹԻՎ 2 ԲԱԶՄԱԲՆԱԿԱՐԱՆ ՇԵՆՔԻ ՏԱՆԻՔԻ ՎԵՐԱՆՈՐՈԳՈՒՄ	ՊԱՏՎԵՐ
Ն. Գ. Ճ	Ն.ԱՇՐԱՖՅԱՆ		
ԳԾԵՑ	Ն.ԱՇՐԱՖՅԱՆ	...ՏԿԻՐԱՏՈՒ ՝ ՄԵՂՐԻ ՀԱՄԱՅՆՔԱՊԵՏԱՐԱՆ	ԹԵՐԹ: ՃՇ-12 / ԹԵՐԹԵՐ
		...ԱՆԻՔԻ ԱՆՎՏԱՆԳՈՒԹՅԱՆ ՄԵՏԱՂԱԿԱՆ ՃԱՂԱՇԱՐԵՐ ԿՏՐՎԱԾՔՆԵՐ Ա-Ա. ՀԱՆԳՈՒՅՑ «Ա»	ԷԼԵԿՇԻՆ

Сканировано с CamScanner

ԳՈՒՆԱՎՈՐ ՑԻՆԿԱՊԱՏ ՊՐՈՖԻԼԱՎՈՐ ԹԻԹԵՂԻ ԱՄՐԱՑՄԱՆ ՀԱՆԳՈՒՅՑ

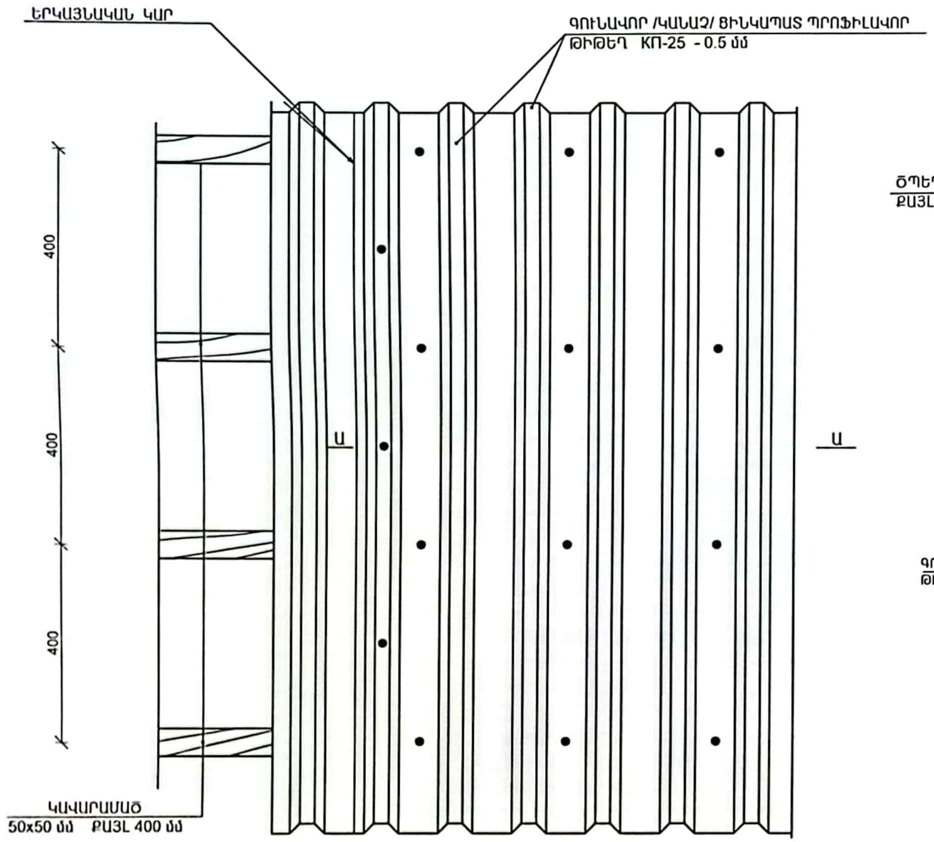

ԿՏՐՎԱԾՔ Ա-Ա

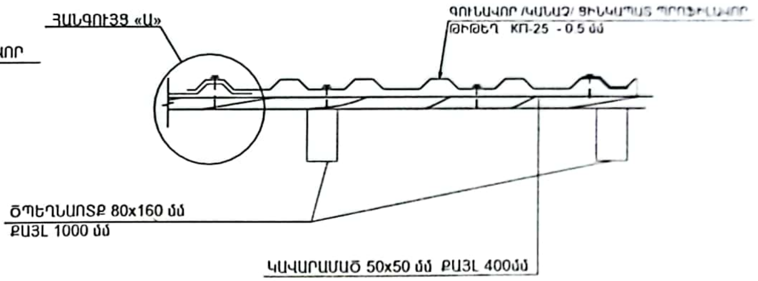

ՀԱՆԳՈՒՅՑ «Ա»

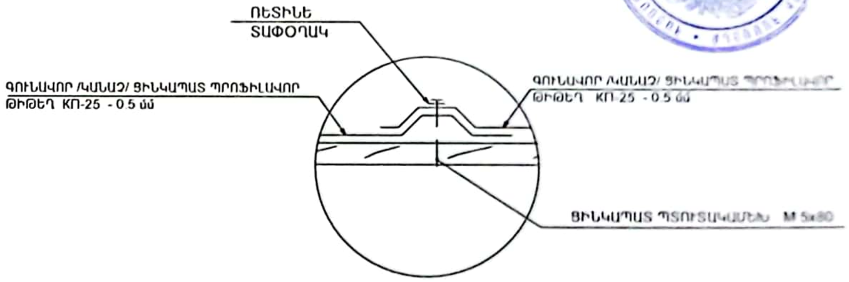

ԾԱՆՈԹՈՒԹՅՈՒՆ

1. ՏԱՆԻՔԻ ԱՄԲՈՂՋ ՓԱՅՏԱՆՅՈՒԹԸ ՀԱԿԱՍԵՊՏԻԿԱՑՆԵԼ ԵՎ ՄՇԱԿԵԼ ՀԱԿԱՀՐԴԵՀԱՅԻՆ ԼՈՒԾՈՒՅԹՈՎ;
2. ՏԱՆԻՔԻ ԾԱԾԿՈՒՅԹԸ ԳՈՒՆԱՎՈՐ /ԿԱՆԱՉ/ ՑԻՆԿԱՊԱՏ ՊՐՈՖԻԼԱՎՈՐ ԹԻԹԵՂԻՑ ՆԱԽԱՏԵՍՎԱԾ Է ԱՄՐԱՑՆԵԼ ԻՔՆԱԿՏՐՈՂ ՊՏՈՒՏԱԿՆԵՐՈՎ ;
3. ՀԵՂՅՈՒՍԱՅԻՆ ՄԻԱՑՈՒՄՆԵՐՈՒՄ ՏԱՓՕՂԱԿՆԵՐԻ ԵՎ ՀԱԿԱՄԱՆԵԿՆԵՐԻ ՏԵՂԱԴՐՈՒՄԸ ՊԱՐՏԱԴԻՐ Է:

ՏՆՕՐԵՆ	ՀՂԱՎԹՅԱՆ
Ն.Գ.Ճ	Ն.ԱՇՐԱՖՅԱՆ
ԳԾԵՑ	Ն.ԱՇՐԱՖՅԱՆ

ԹԵՐԹ | ԹԵՐԹԵՐ

ՏԱՆԻՔԻ ՓԱՅՏԵ ԿՈՆՍՏՐՈՒԿՑԻԱՆԵՐԻ ՄԱՍՆԱԳԻՐ

ԴԻՐՔԸ	ԱՆՎԱՆՈՒՄ	ՉԱՓԵՐԸ			ՔԱՆԱԿ ՀԱՏ	ԸՆԴ. ԵՐԿԱՐ. Մ	ԸՆԴՀԱՆՈՒՐ ԾԱՎԱԼ մ³
		b մմ	h մմ	L մ			
1	ԱՆԿՅՈՒՆԱՅԻՆ ԾՊԵՂՆԱՈՏՔ	100	180	28.0	1	28.0	0.51
2	ԾՊԵՂՆԱՈՏՔ	80	160	240.0	1	240.0	3.08
3	ՄԱՐԴԱԿ	100	100	24.0	1	24.0	0.24
4	ՏԱՓԱԳԵՐԱՆ	150	100	24.0	1	24.0	0.36
5	ԿԱՆԳՆԱԿ	100	100	48.0	1	48.0	0.48
6	ՓԱՅՏԵ ՉՈՐՍՈՒ	50	50	30.0	1	30.0	0.08
7	ՄԱԿԱԴՐԱԿ	100	50	70.0	1	70.0	0.35
8	ՈՐՄՆԱՓԱՅՏ	100	100	78.0	1	78.0	0.78
9	ԿԱՎԱՐԱՍԱԾ	50	50	520.0	1	520.0	1.3
10	ԿՑՈՐԴԻՉ	50	80	90.0	1	90.0	0.36
11	ԹԵՔԱՆ	80	120	85.0	1	85.0	0.82
12	ՁԳԱՆ	60	120	85.0	1	85.0	0.62
13	ՋՐՀՈՐԴԱՆԻ ՏԱԽՏԱԿ	100	50	570.0	1	570.0	2.85
14	ՊԻՊԻ ՏԱԽՏԱԿ	100	50	96.0	1	96.0	0.48
15	ՑՎԻԿԻ ՓԱՅՏԵ ՉՈՐՍՈՒ	100	50	46.0	1	46.0	0.23
16	ՑՎԻԿԻ ՏԱԽՏԱԿ						1.38

«ԱՔՍԻՈՄ ՓՈՐՁԱՔՆՆՈՒԹՅ...»
20.11.24

ՏՆՕՐԵՆ	Հ.ԴԱՎԹՅԱՆ	...Ի ՄԱՐԶԻ ՍԵՂՈՒԻ ՀԱՄԱՅՆՔԻ ՍԵՂՈՒԻ ԲՆԱԿԱՎԱՅՐԻ ... ԹԱՂԱՄԱՍԻ ԹԻՎ 2 ԲԱԶՄԱԲՆԱԿԱՐԱՆ ...ՇԵՆՔԻ ՏԱՆԻՔԻ ՎԵՐԱՆՈՐՈԳՈՒՄ	ՊԱՏՎԵՐ
Ն.Գ.Ճ	Ն.ԱՇՐԱՖՅԱՆ		
ԳԾԵՑ	Ն.ԱՇՐԱՖՅԱՆ	...ԻՐԱՏՈՒ ՝ ՍԵՂՈՒԻ ՀԱՄԱՅՆՔԱՊԵՏԱՐԱՆ	ԹԵՐԹ / ԹԵՐԹԵՐ: ՃԸ-14
		...ԱՆԻՔԻ ՓԱՅՏԵ ԿՈՆՍՏՐՈՒԿՑԻԱՆԵՐԻ ՄԱՍՆԱԳԻՐ	ԷԼԵԿՇԻՆ

Сканировано с CamScanner

ՏԱՆԻՔԻ ՎԵՐԱՆՈՐՈԳՄԱՆ ԱՇԽԱՏԱՆՔՆԵՐԻ ՄԱՍՆԱԳԻՐ

1. ՏԱՆԻՔԻ ՓԱՅՏԵ ԿՈՆՍՏՐՈՒԿՑԻԱՆԵՐԻ ՄՇԱԿՈՒՄ ՀԱԿԱՀՐԴԵՀԱՅԻՆ ԵՎ ՀԱԿԱՆԵԽԱՄԱՆ ԼՈՒԾՈՒՅԹՈՎ - 7.68 $մ^3$
2. ԿԱՎԱՐԱՄԱԾԻ ԿՈՆՍՏՐՈՒԿՑԻԱՆԵՐԻ ՄՇԱԿՈՒՄ ՀԱԿԱՀՐԴԵՀԱՅԻՆ ԵՎ ՀԱԿԱՆԵԽԱՄԱՆ ԼՈՒԾՈՒՅԹՈՎ - 254.0 $մ^2$
3. ՏԱՆԻՔԻ ԾԱԾԿՈՒՅԹ ԳՈՒՆԱՎՈՐ /ԿԱՆԱՉ/ ՑԻՆԿԱՊԱՏ ՊՐՈՖԻԼԱՎՈՐ ԹԻԹԵՂ КП-25 / հաստ. - 0.5 մմ/ - 254.0 $մ^2$
4. ՑՎԻԿԻ ԵՐԵՍԱՊԱՏՈՒՄ ԳՈՒՆԱՎՈՐ /ԿԱՆԱՉ/ ՑԻՆԿԱՊԱՏ ԹԻԹԵՂՈՎ КП-25 / հաստ. - 0.5 մմ/ - 46.0 $մ^2$
5. ՋՐՀՈՐԴԱՆԻ ԿԱՌՈՒՑՈՒՄ ԳՈՒՆԱՎՈՐ /ԿԱՆԱՉ/ ՑԻՆԿԱՊԱՏ ԹԻԹԵՂԻՑ / հաստ.- 0.5 մմ/ - 82.0 գծմ
6. ՋՐՀՈՐԴԱՆԻ ՀԵՆԱԿՆԵՐԻ ՏԵՂԱԴՐՈՒՄ ՌՈՄԲԻԿՆԵՐԻՑ ՏԱՆԻՔԻ ԳՈՒՆԱՎՈՐ /ԿԱՆԱՉ/ ՑԻՆԿԱՊԱՏ ԹԻԹԵՂԻՑ / հաստ.- 0.5 մմ/ - 104 հատ
7. ՊԻՊԵՐԻ ԿԱՌՈՒՑՈՒՄ ԳՈՒՆԱՎՈՐ /ԿԱՆԱՉ/ ՑԻՆԿԱՊԱՏ ԹԻԹԵՂԻՑ /հաստ. 0.5 մմ/ L ԼԱՅՆ = 350 մմ L ԸՆԴՀ= 24.0 գծմ - 8.4 $մ^2$
8. ՁԵՂՆԱԼՈՒՍԱՄՈՒՏՆԵՐԻ ԿԱՌՈՒՑՈՒՄ - 2 հատ
9. ՁԵՂՆԱԼՈՒՍԱՄՈՒՏՆԵՐԻ ՊԱՏԵՐԻ ԵՐԵՍԱՊԱՏՈՒՄ ԳՈՒՆԱՎՈՐ /ԿԱՆԱՉ/ ՑԻՆԿԱՊԱՏ ԹԻԹԵՂԻՑ ԳՈԳՆՈՑԻ ՀԵՏ ՄԻԱՍԻՆ /հաստ. 0.5 մմ/ - 9.4 $մ^2$
10. ՋՐԱՏԱՐ ԽՈՂՈՎԱԿՆԵՐԻ ՏԵՂԱԴՐՈՒՄ ԳՈՒՆԱՎՈՐ /ԿԱՆԱՉ/ ՑԻՆԿԱՊԱՏ ԹԻԹԵՂԻՑ Φ150 մմ /հաստ.- 0.5 մմ/, - 42.0 գծմ
11. ՁԱԳԱՐՆԵՐԻ ՏԵՂԱԴՐՈՒՄ ԳՈՒՆԱՎՈՐ /ԿԱՆԱՉ/ ՑԻՆԿԱՊԱՏ ԹԻԹԵՂԻՑ /հաստ.- 0.5 մմ/ - 6 հատ
12. ԾՈՒՆԿԵՐԻ ՏԵՂԱԴՐՈՒՄ ԳՈՒՆԱՎՈՐ /ԿԱՆԱՉ/ ՑԻՆԿԱՊԱՏ ԹԻԹԵՂԻՑ /հաստ.- 0.5 մմ - 6 հատ
13. ՋՐԱՏԱՐ ԽՈՂՈՎԱԿՆԵՐԻ ՊԼԱՍՏՄԱՍԵ ԱՄՐԱՑՆՈՂ ԷԼԵՄԵՆՏՆԵՐԻ ՏԵՂԱԴՐՈՒՄ /ԳՈՐԾԱՐԱՆԱՅԻՆ ԱՐՏԱԴՐՈՒԹՅԱՆ ԽԱՄՈՒՏՆԵՐ - 42 հատ
14. ՌԵՏԻՆԵ ՏԱՓՕՂԱԿՈՎ ՑԻՆԿԱՊԱՏ ՊՏՈՒՏԱԿԱՄԵԽ M 5x80 - 1540 հատ
15. ՊՈՂՊԱՏԵ ՊԱՇՏՊԱՆԻՉ ՃԱՂԱՇԱՐԻ ՏԵՂԱԴՐՈՒՄ - 78.0 գծմ
16. ՊՈՂՊԱՏԵ ՊԱՇՏՊԱՆԻՉ ՃԱՂԱՇԱՐԻ ՅՈՒՂԱՆԵՐԿՈՒՄ - 18.9 $մ^2$
17. ՃԱՐՄԱՆԴՆԵՐԻ ՏԵՂԱԴՐՈՒՄ Φ10 L=350 մմ /420 հատ/ - 90.7 կգ
18. ԱՆՑՔԵՐԻ ԲԱՑՈՒՄ ՊԱՏԵՐՈՒՄ Φ20 L=200 մմ - 38 հատ
19. ՓՇԱՁՈՂ Φ18 - 22.8 կգ
20. Φ 5 ՄԵՏԱՂԱԿԱՆ ՁԳԻՉ ԼԱՐ -7.4 կգ
21. ՏԱՆԻՔԻ ՕԴԱՏԱՐՆԵՐԻ ՎԵՐԱՆՈՐՈԳՄԱՆ ՀԱՄԱՐ ԱՂՅՈՒՍ 700 ՀԱՏ -1.3 $մ^3$
22. ՕԴԱՏԱՐ ՈՒՂՂԻՆԵՐԻ ԳԼԽԱՆՈՑԻ ԿԱՌՈՒՑՈՒՄ ԳՈՒՆԱՎՈՐ /ԿԱՆԱՉ/ ՑԻՆԿԱՊԱՏ ԹԻԹԵՂԻՑ /հաստ.- 0.5 մմ/ - 3.6 $մ^2$
23. ՏԱՆԻՔԻ ԵՎ ՕԴԱՏԱՐ ՈՒՂՂԻՆԵՐԻ ՀՊՄԱՆ ՏԵՂՈՒՄ ԳՈԳՆՈՑԻ ԿԱՌՈՒՑՈՒՄ ԳՈՒՆԱՎՈՐ /ԿԱՆԱՉ/ ՑԻՆԿԱՊԱՏ ԹԻԹԵՂԻՑ / հաստ. - 0.5 մմ / - 5.4 $մ^2$
24. ՕԴԱՏԱՐ ՈՒՂՂԻՆԵՐԻ ԳԼԽԱՆՈՑԻ ՄԵՏԱՂԱԿԱՆ ԿԱՐԿԱՍԻ ԿԱՌՈՒՑՈՒՄ 40x40x3 L ընդ. =16.0 մ -60.0 կգ
25. ՇԵՐՏԱՊՈՂՊԱՏ / հաստ 2.0 մմ. լայն.50.0 մմ/ L ընդ. = 40.0 մ - 31.4 կգ
26. ԴՅՈՒԲԵԼ ՄԵԽ -70 հատ
27. ՕԴԱՏԱՐ ՈՒՂՂԻՆԵՐԻ ԳԼԽԱՆՈՑԻ ՄԵՏԱՂԱԿԱՆ ԿԱՐԿԱՍԻ ՅՈՒՂԱՆԵՐԿՈՒՄ /երկու անգամ/ - 6.6 $մ^2$

ՏԱՆԻՔԻ ՔԱՆԴՄԱՆ ԱՇԽԱՏԱՆՔՆԵՐԻ ՄԱՍՆԱԳԻՐ

1. ՏԱՆԻՔԻ ԾԱԾԿՈՒՅԹԻ ԱՍԲՈՇԻՖԵՐԻ ՔԱՆԴՈՒՄ - 270.0 $մ^2$
2. ՏԱՆԻՔԻ ՓԱՅՏԱՆՅՈՒԹԻ ՔԱՆԴՈՒՄ - 8.3 $մ^3$
3. ՊԻՊԵՐԻ ՔԱՆԴՈՒՄ - 8.4 $մ^2$
4. ԿԱՎԱՐԱՄԱԾԻ ՏԱԽՏԱԿԻ ՔԱՆԴՈՒՄ - 1.2 $մ^3$
4. ՁԵՂՆԱԼՈՒՍԱՄՈՒՏՆԵՐԻ ՔԱՆԴՈՒՄ - 2 հատ
5. ԱՌԱՋԱՑԱԾ ԵՎ ԳՈՅՈՒԹՅՈՒՆ ՈՒՆԵՑՈՂ ՇԻՆ.ԱՂԲԻ ԲԱՐՁՈՒՄ ԵՎ ՏԵՂԱՓՈԽՈՒՄ 3 կմ -3.7 տ .

«ԱՔՍԻՈՄ ՔՈՆՍԱԼԹԻՆԳ»
ՓՈՐՁԱՔՆՆՈՒԹՅՈՒՆ
«20» 11 2025

06958912
«ԷԼԵԿՇԻՆ»
«ЭЛЕКШИН»
«ELEKSHIN»

ՏՆՕՐԵՆ	Հ.ԴԱՎԹՅԱՆ	...ՌԻ ՄԱՐԶԻ ՄԵՂՐԻ ՀԱՄԱՅՆՔԻ ՄԵՂՐԻ ՔԱՂԱՔԻ ...ՆԱՇԵՆ ԹԱՂԱՄԱՍԻ ԹԻՎ 2 ԲԱԶՄԱԲՆԱԿԱՐԱՆ ՇԵՆՔԻ ՏԱՆԻՔԻ ՎԵՐԱՆՈՐՈԳՈՒՄ	ՊԱՏՎԵՐ	
Ն.Գ.Ճ	Ն.ԱՇՐԱՖՅԱՆ			
ԳՃԵՏ	Ն.ԱՇՐԱՖՅԱՆ	...ԱՏՎԻՐԱՏՈՒ ՝ ՄԵՂՐԻ ՀԱՄԱՅՆՔԱՊԵՏԱՐԱՆ	ԹԵՐԹ	ԹԵՐԹԵՐ
			ԿԾ-15	
		...ԱՆԻՔԻ ՓԱՅՏԵ ԿՈՆՍՏՐՈՒԿՑԻԱՆԵՐԻ ՄԱՍՆԱԳԻՐ	ԷԼԵԿՇԻՆ	

Сканировано с CamScanner

<u>Աշխատանքների կատարման ժամանակացույց</u>

Հ/Հ	Աշխատանքի անվանումը	Ամիսներ											
		1	2	3	4	5	6	7	8	9	10	11	12
1	Տանիքի ծածկույթի քանդում												
2	Տանիքի փայտե էլեմենտներ քանդում												
3	Տանիքի փայտե էլեմենտներ կառուցում												
4	Տանիքի ծածկույթի կառուցում												

«ԱՔՍԻՈՄ ՔՈՆՍԹՐԱՔՇՆ» ՍՊԸ
ՓՈՐՁԱՔՆՆՈՒԹՅՈՒՆ
«20» 11 2024թ.

Շինարարության տևողությունը 4 ամիս

ՏՆՕՐԵՆ	Հ. ԴԱՎԹՅԱՆ	ՍՅՈՒՆԻՔԻ ՄԱՐԶԻ ՄԵՂՐԻ ՀԱՄԱՅՆՔԻ ՄԵՂՐԻ ՔԱՂԱՔԻ ...ՅԱՆ ԹԱՂԱՄԱՍԻ ԹԻՎ 2 ԲԱԶՄԱԲՆԱԿԱՐԱՆ ՇԵՆՔԻ ՏԱՆԻՔԻ ՎԵՐԱՆՈՐՈԳՈՒՄ	ՊԱՏՎԵՐ	
Ն.Գ.Ճ.	Ն.ԱՇՐԱՖՅԱՆ			
ԳՕԵՑ	Ն.ԱՇՐԱՖՅԱՆ	...ՏՈՒ՝ ՄԵՂՐԻ ՀԱՄԱՅՆՔԱՊԵՏԱՐԱՆ	ԹԵՐԹ	ԹԵՐԹԵՐ
			ՃՇ-16	
		ԱՇԽԱՏԱՆՔՆԵՐԻ ԿԱՏԱՐՄԱՆ ԺԱՄԱՆԱԿԱՑՈՒՅՑ	ԷԼԵԿՇԻՆ	

Сканировано с CamScanner